Best

DESIGN IN TOUCH

www.best-design.gr
info@best-knobs.gr

ΚΑΤΑΛΟΓΟΣ 2020 | CATALOGUE 2020

Best
DESIGN IN TOUCH

ENERGY LINE E5673

Best

DESIGN IN TOUCH

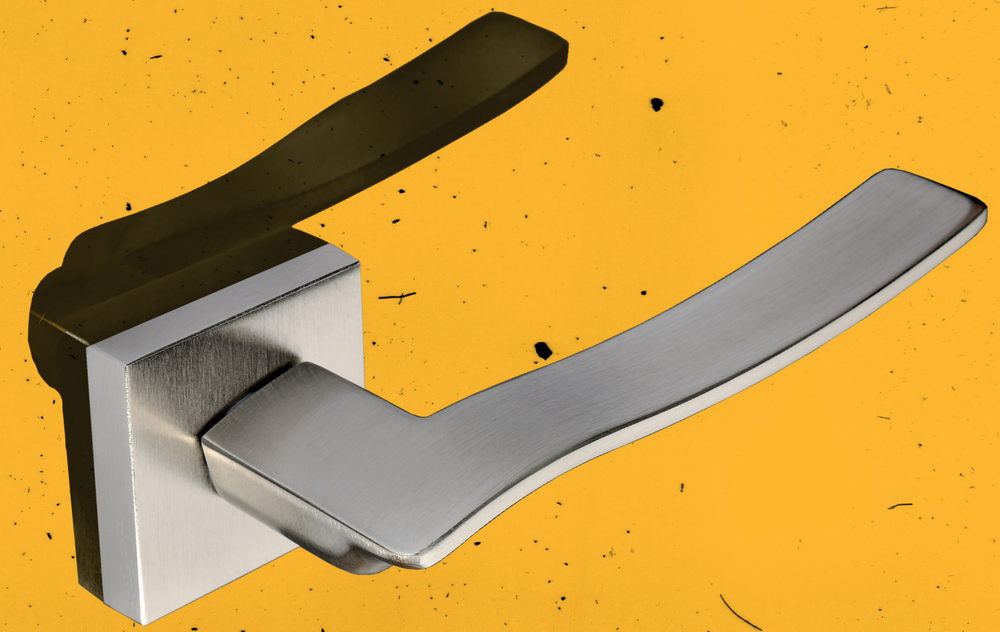

ΛΑΒΕΣ & ΠΟΜΟΛΑ
HANDLES & KNOBS

ΚΑΤΑΛΟΓΟΣ 2020 | CATALOGUE 2020

DESIGN IN TOUCH

Design in touch, since 1990...

Η αρχική μας σκέψη ήταν να προσφέρουμε **ομορφιά και αντοχή** σε **λαβές και πόμολα** καθημερινής χρήσης για **πόρτες και παράθυρα**.

Έτσι απλά ξεκίνησε η οικογένεια Μάσβουλα εδώ και **30 χρόνια**, να δημιουργεί **πρωτοποριακά προϊόντα**, ποιοτικά και προσιτά σε κάθε χρήστη.

Όλα αυτά τα χρόνια, δημιουργήσαμε έναν **κύκλο εμπιστοσύνης**, ένα **μεγάλο δίκτυο συνεργατών** σε όλη την **Ελλάδα και το εξωτερικό**. Τα προϊόντα **BEST**, διατίθενται αποκλειστικά **μέσω επιλεγμένων συνεργατών** και έχουν κατακτήσει την εμπιστοσύνη των **αρχιτεκτόνων, διακοσμητών αλλά και κατασκευαστών θυρών, παραθύρων** και όχι μόνο.

Όλα αυτά, δε θα μπορούσαν να συμβούν, αν οι ιδέες μας δεν είχαν πεδίο υλοποίησης. Πίσω από κάθε προϊόν **BEST**, υπάρχουν **άνθρωποι αφοσιωμένοι** σε αυτό που αγαπούν να κάνουν, δηλαδή να σχεδιάζουν, να παράγουν και να εξυπηρετούν άμεσα.

Αυτό δε θα ήταν δυνατό να συμβεί, αν δεν είχαμε **όλες τις υποδομές** και μία **οργανωμένη**, **κάθετη παραγωγή in house** για ότι παράγουμε. Μία **μεγάλη**, **οργανωμένη αποθήκη**, υποστηρίζει τις πωλήσεις μας, ώστε να απαντάμε άμεσα σε κάθε σας ανάγκη.

Είμαστε περήφανοι να δημιουργούμε για σας το καλύτερο, σε ένα απλό άνοιγμα, σε ένα καθημερινό άγγιγμα.

Our initial concept was to offer **beauty and strength** in **handles & knobs** for everyday use in doors & windows.

For **30 years now**, thus simply, the Masvoula family began creating **innovative products** that are high in quality and accessible to every user.

All these years, we have created a **circle of trust**, a **large network of partners** throughout **Greece and abroad**. **BEST** products are available exclusively **through selected partners**, having gained the confidence of **architects, designers & manufacturers of doors, windows** and more.

All this would not have occurred if our ideas did not have a field of application. Behind every **BEST** product, there are **people dedicated** to what they love doing, namely designing, manufacturing, and providing immediate service.

This would not be possible if we did not possess **all the infrastructure** and **organized, vertical in-house manufacturing** for what we produce. A **large, well organized warehouse** backs our sales in order for us to be able to immediately respond to your every need.

We are proud to create the best for you, in a simple opening, in an everyday touch.

Εργοστάσιο – Γραφεία
Αγ. Άννης 27 & Σάμου
136 75 Αχαρναί
Τηλ: 211 1023300
Fax: 210 5752218

Έκθεση
Δωδεκανήσου 54
121 34 Περιστέρι
Τηλ: 211 1023340
Fax: 210 5781948

Factory – Offices
27, Ag. Annis & Samou str.
136 75 Aharnai
Athens, Greece
Tel: +30 211 10 23300
Fax: +30 210 5752218

Showroom
54, Dodekanisou str.
121 34 Peristeri
Athens, Greece
Tel: +30 211 1023340
Fax: +30 210 5781948

info@best-knobs.gr • **www.best-design.gr**

Best
DESIGN IN TOUCH
Best
DESIGN IN TOUCH

Best

DESIGN IN TOUCH

ΠΟΜΟΛΑ ΕΣΩΘΥΡΩΝ & ΕΞΩΘΥΡΩΝ | INNER & OUTER DOORKNOBS

225 Icon

Zamak

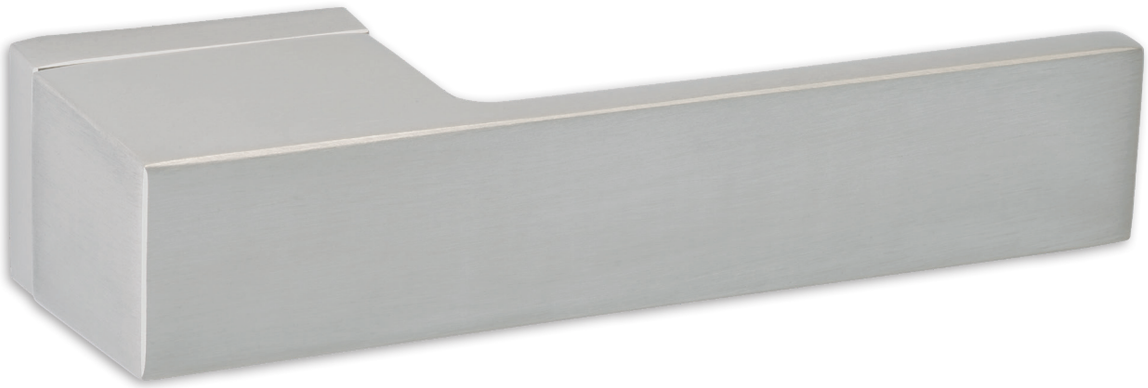

νίκελ ματ | nickel mat

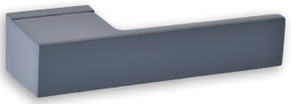

ral7015/mat

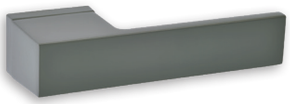

ral7022/mat

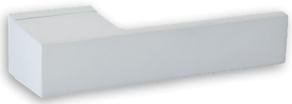

ral7047/mat

μαύρο/ματ | black/mat

όρο ματ | oro mat

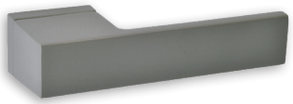

sahara

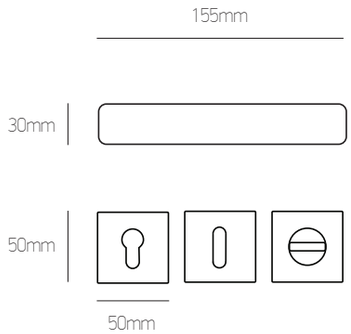

	POZETA | ROSETTE		
	Φιξ | Fix	ΖΠ | ZP	WC Ροζέτα WC Rosette
Όλα τα χρώματα | All colours:	**37 €** τεμ. | pc	**75 €** ζεύγος | pair	**85 €** ζεύγος | pair

INNER & OUTER DOORKNOBS

295 Venus

Zamak

νίκελ ματ | nickel mat

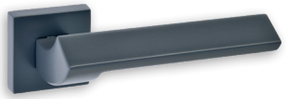

ral7015/mat

ral7022/mat

ral9010/mat

μαύρο/ματ | black/mat

όρο ματ | oro mat

sahara

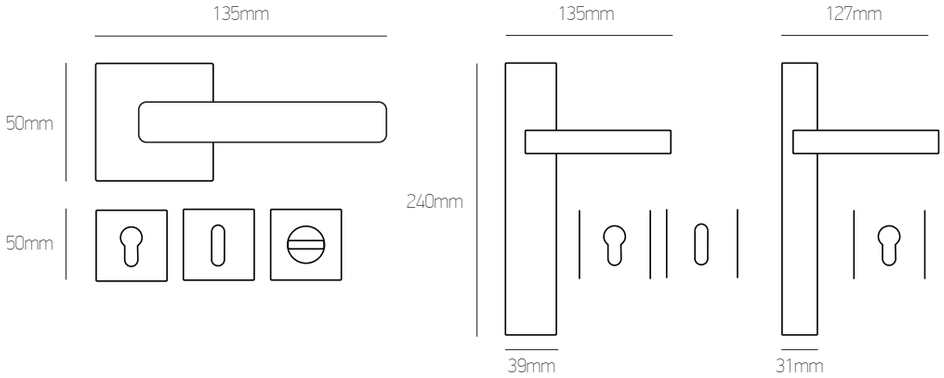

	POZETA | ROSETTE		
Όλα τα χρώματα | All colours:	Φιξ | Fix **24 €** τεμ. | pc	ΖΠ | ZP **48 €** ζεύγος | pair	WC Ροζέτα WC Rosette **59 €** ζεύγος | pair

	ΠΛΑΚΑ | PLATE 39mm		ΠΛΑΚΑ | PLATE 31mm
Όλα τα χρώματα | All colours:	Φιξ | Fix **24 €** τεμ. | pc	ΖΠ | ZP **48 €** ζεύγος | pair	Φιξ | Fix **22 €** τεμ. | pc

135
Zamak

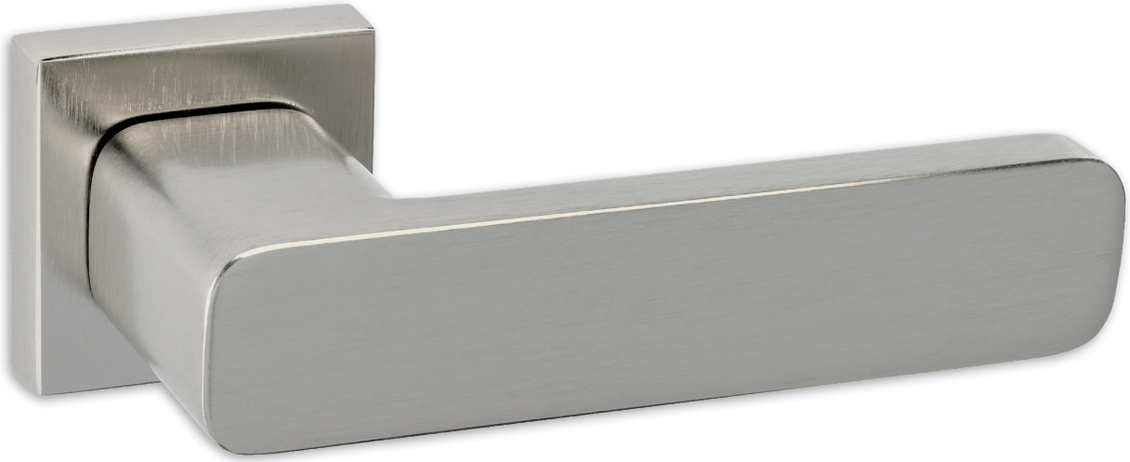

νίκελ ματ | nickel mat

ral7015/mat

ral7022/mat

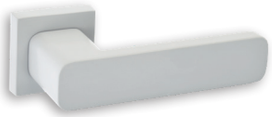

ral9010/mat

μαύρο/ματ | black/mat

όρο ματ | oro mat

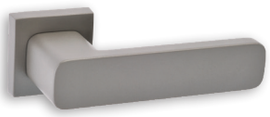

sahara

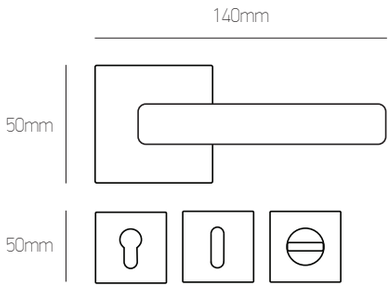

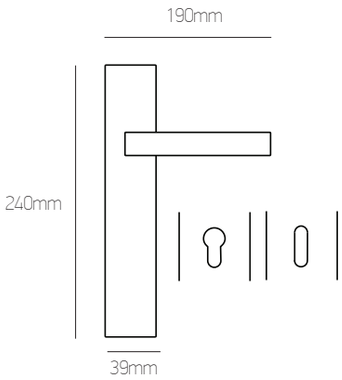

POZETA | ROSETTE

	Φιξ | Fix	ΖΠ | ZP	WC Ροζέτα WC Rosette
Όλα τα χρώματα | All colours:	**24 €** τεμ. | pc	**49 €** ζεύγος | pair	**59 €** ζεύγος | pair

ΠΛΑΚΑ | PLATE

	Φιξ | Fix	ΖΠ | ZP
Όλα τα χρώματα | All colours:	**24 €** τεμ. | pc	**49 €** ζεύγος | pair

195

Zamak

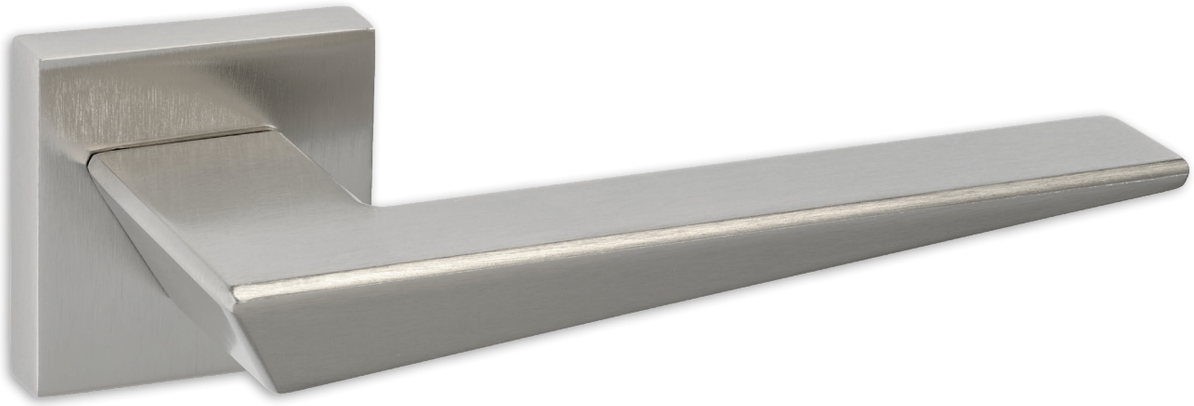

νίκελ ματ | nickel mat

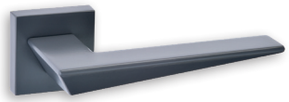

ral7015/mat

ral7022/mat

ral9010/mat

μαύρο/ματ | black/mat

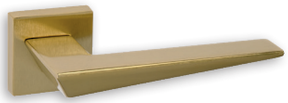

όρο ματ | oro mat

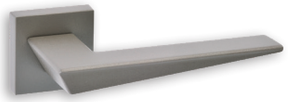

sahara

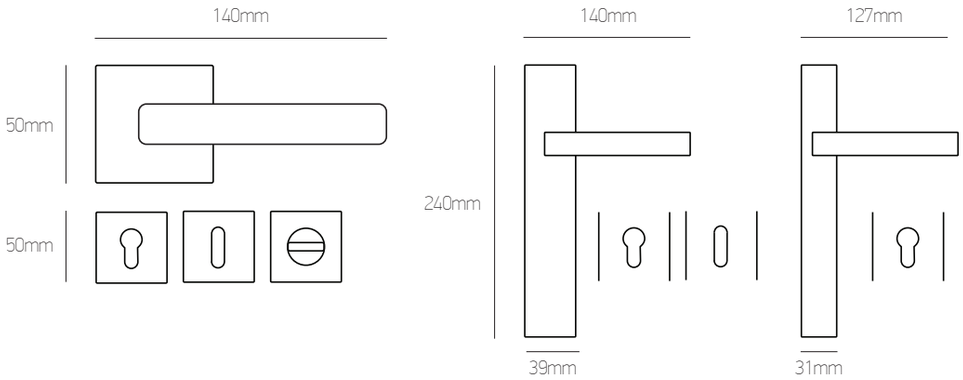

POZETA | ROSETTE

	Φιξ | Fix	ΖΠ | ZP	WC Ροζέτα WC Rosette
Όλα τα χρώματα | All colours:	**24 €** τεμ. | pc	**49 €** ζεύγος | pair	**59 €** ζεύγος | pair

ΠΛΑΚΑ | PLATE

	Φιξ | Fix	ΖΠ | ZP
Όλα τα χρώματα | All colours:	**24 €** τεμ. | pc	**49 €** ζεύγος | pair

185
Zamak

νίκελ ματ | nickel mat

ral7015/mat

ral7022/mat

ral9010/mat

μαύρο/ματ | black/mat

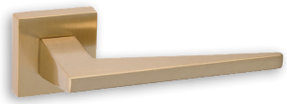

όρο ματ | oro mat

sahara

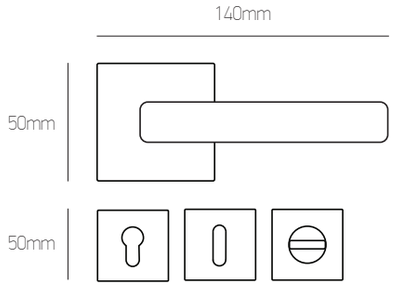

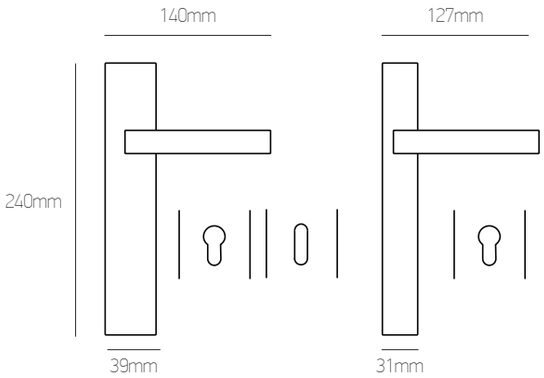

POZETA | ROSETTE

Όλα τα χρώματα | All colours:	Φιξ | Fix **21 €** τεμ. | pc	ΖΠ | ZP **42 €** ζεύγος | pair	WC Ροζέτα WC Rosette **55 €** ζεύγος | pair

ΠΛΑΚΑ | PLATE

Όλα τα χρώματα | All colours:	Φιξ | Fix **21 €** τεμ. | pc	ΖΠ | ZP **42 €** ζεύγος | pair

275 Electra

Zamak

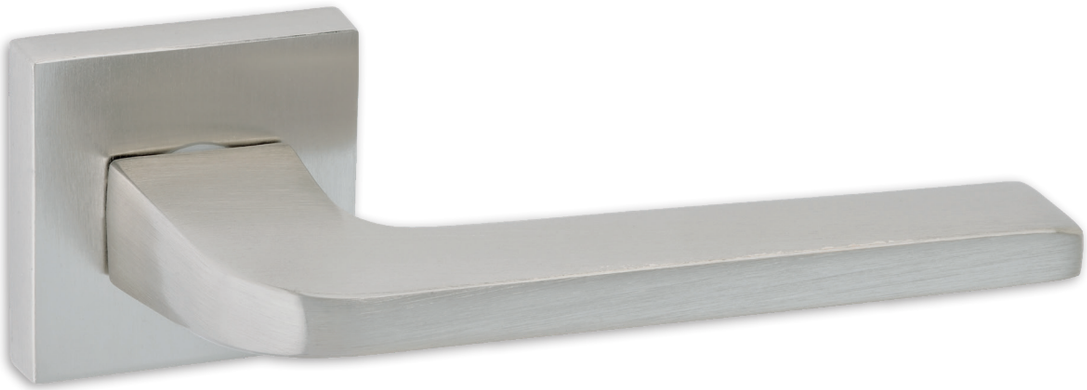

νίκελ ματ | nickel mat

ral7015/mat

ral7022/mat

ral9010/mat

μαύρο/ματ | black/mat

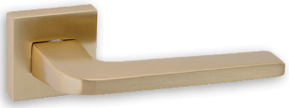

όρο ματ | oro mat

sahara

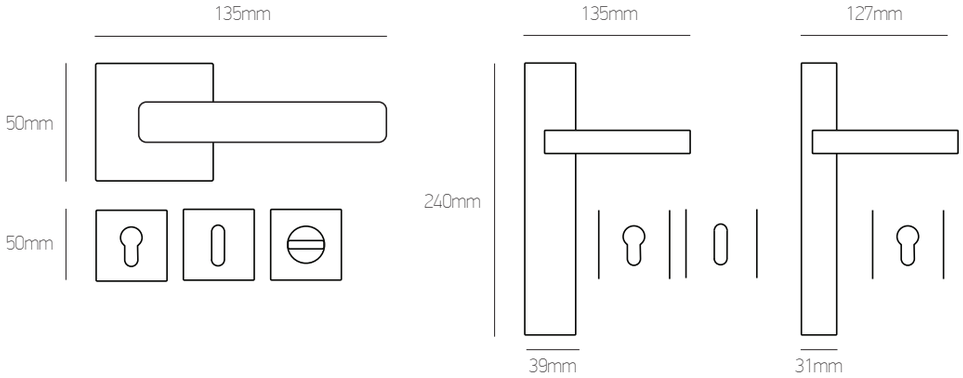

POZETA | ROSETTE

	Φιξ | Fix	ΖΠ | ZP	WC Ροζέτα WC Rosette
Όλα τα χρώματα | All colours:	**20 €** τεμ. | pc	**39 €** ζεύγος | pair	**50 €** ζεύγος | pair

	ΠΛΑΚΑ | PLATE 39mm		ΠΛΑΚΑ | PLATE 31mm
Όλα τα χρώματα | All colours:	Φιξ | Fix **20 €** τεμ. | pc	ΖΠ | ZP **39 €** ζεύγος | pair	Φιξ | Fix **20 €** τεμ. | pc

425
Zamak

νίκελ ματ | nickel mat

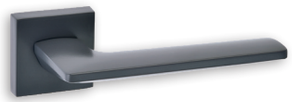

ral7015/mat

ral7022/mat

ral9010/mat

μαύρο/ματ | black/mat

όρο ματ | oro mat

sahara

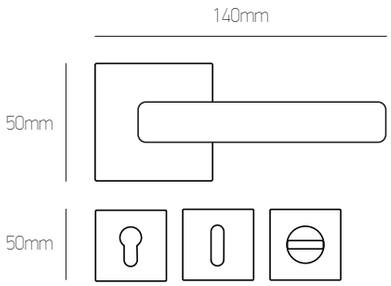

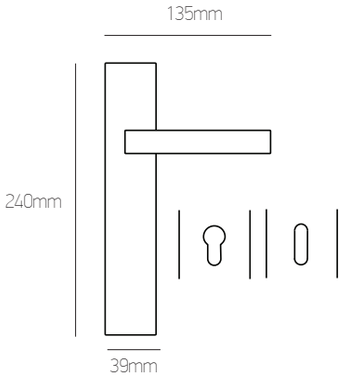

POZETA | ROSETTE

Όλα τα χρώματα | All colours:	Φιξ | Fix **21 €** τεμ. | pc	ΖΠ | ZP **42 €** ζεύγος | pair	WC Ροζέτα WC Rosette **52 €** ζεύγος | pair

ΠΛΑΚΑ | PLATE

Όλα τα χρώματα | All colours:	Φιξ | Fix **21 €** τεμ. | pc	ΖΠ | ZP **42 €** ζεύγος | pair

INNER & OUTER DOORKNOBS

265 Hermes

Zamak

νίκελ ματ | nickel mat

ral7015/mat

ral7022/mat

ral9010/mat

μαύρο/ματ | black/mat

όρο ματ | oro mat

sahara

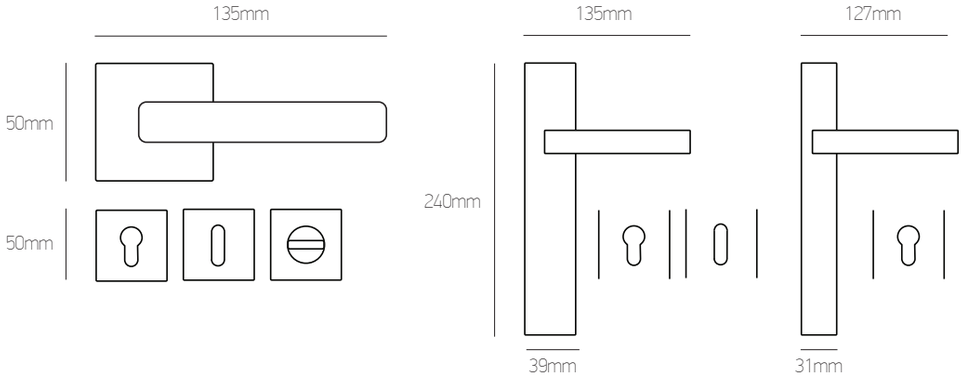

POZETA | ROSETTE

	Φιξ | Fix	ΖΠ | ZP	WC Ροζέτα WC Rosette
Όλα τα χρώματα | All colours:	**19 €** τεμ. | pc	**38 €** ζεύγος | pair	**49 €** ζεύγος | pair

ΠΛΑΚΑ | PLATE

	Φιξ | Fix	ΖΠ | ZP
Όλα τα χρώματα | All colours:	**19 €** τεμ. | pc	**38 €** ζεύγος | pair

285
Zamak

νίκελ ματ | nickel mat

ral7015/mat

ral7022/mat

ral9010/mat

μαύρο/ματ | black/mat

όρο ματ | oro mat

sahara

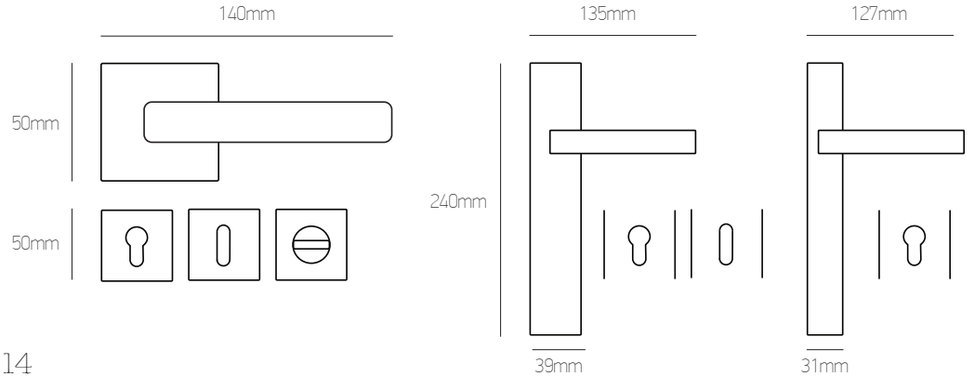

	POZETA | ROSETTE		
Όλα τα χρώματα | All colours:	Φιξ | Fix **19 €** τεμ. | pc	ΖΠ | ZP **39 €** ζεύγος | pair	WC Ροζέτα WC Rosette **49 €** ζεύγος | pair

	ΠΛΑΚΑ | PLATE 39mm		ΠΛΑΚΑ | PLATE 31mm
Όλα τα χρώματα | All colours:	Φιξ | Fix **19 €** τεμ. | pc	ΖΠ | ZP **39 €** ζεύγος | pair	Φιξ | Fix **17 €** τεμ. | pc

175 Dias

Zamak

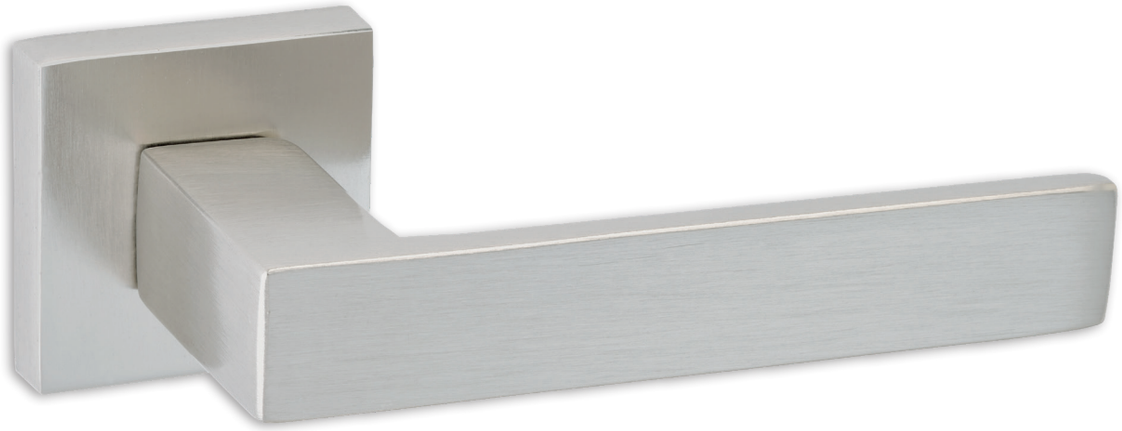

νίκελ ματ | nickel mat

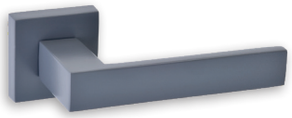

ral7015/mat

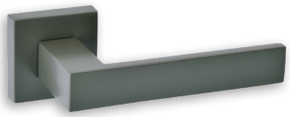

ral7022/mat

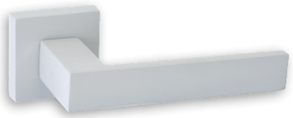

ral9010/mat

μαύρο/ματ | black/mat

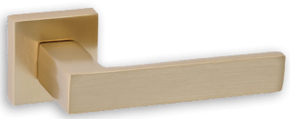

όρο ματ | oro mat

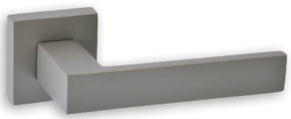

sahara

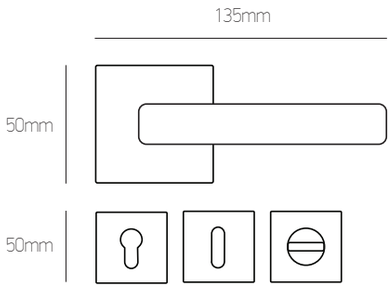

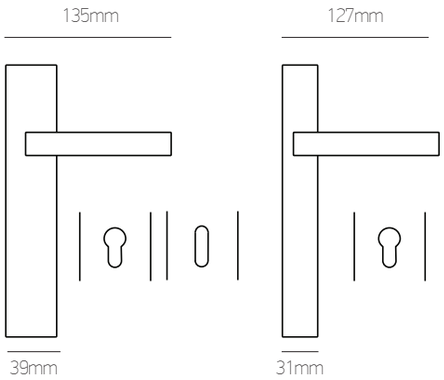

POZETA | ROSETTE

Όλα τα χρώματα | All colours:	Φιξ | Fix **20 €** τεμ. | pc	ΖΠ | ZP **39 €** ζεύγος | pair	WC Ροζέτα WC Rosette **50 €** ζεύγος | pair

	ΠΛΑΚΑ | PLATE 39mm		ΠΛΑΚΑ | PLATE 31mm
Όλα τα χρώματα | All colours:	Φιξ | Fix **20 €** τεμ. | pc	ΖΠ | ZP **39 €** ζεύγος | pair	Φιξ | Fix **19 €** τεμ. | pc

23

Aluminium/Zamak

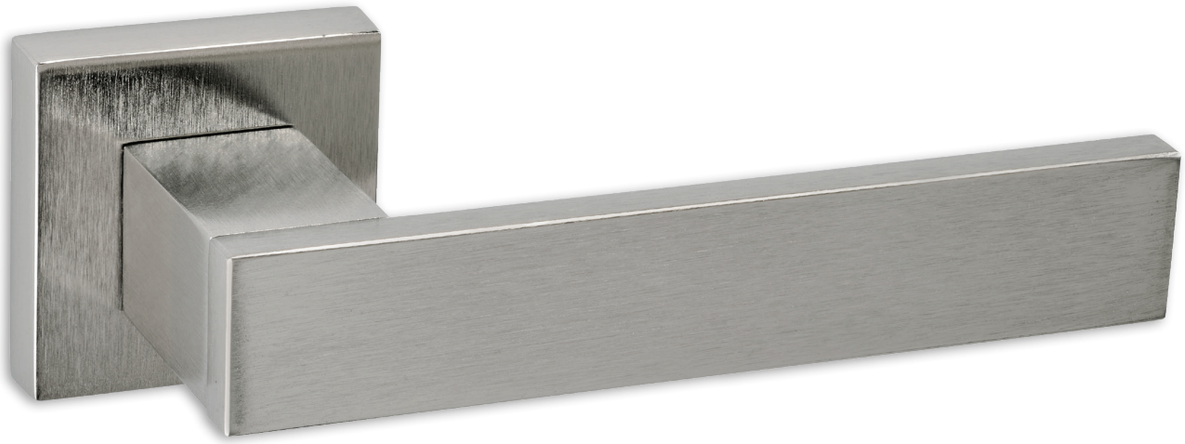

νίκελ ματ | nickel mat

ral7015/mat

ral7022/mat

ral9010/mat

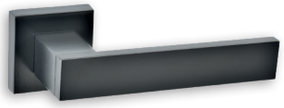

μαύρο/ματ | black/mat

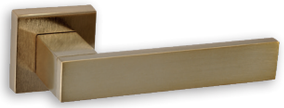

όρο ματ | oro mat

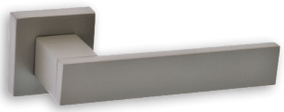

sahara

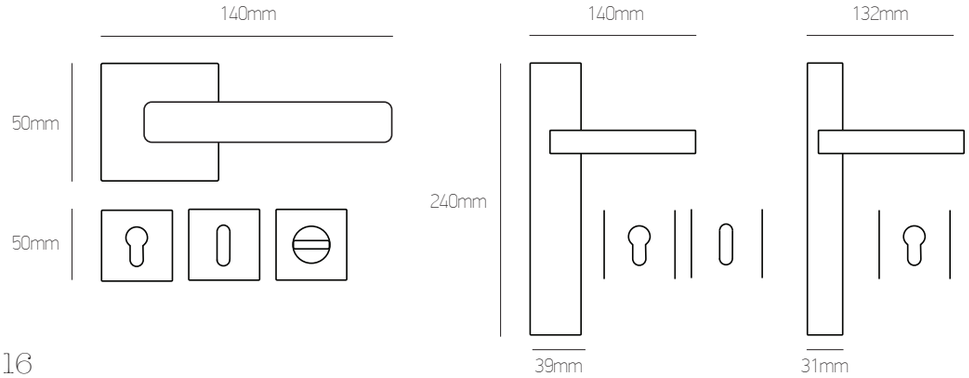

POZETA | ROSETTE

	Φιξ | Fix	ΖΠ | ZP	WC Ροζέτα WC Rosette
Όλα τα χρώματα | All colours:	**18 €** τεμ. | pc	**35 €** ζεύγος | pair	**42 €** ζεύγος | pair

ΠΛΑΚΑ | PLATE

	Φιξ | Fix	ΖΠ | ZP
Όλα τα χρώματα | All colours:	**18 €** τεμ. | pc	**35 €** ζεύγος | pair

106L

Brass

νίκελ ματ/χρώμιο | nickel mat/chrome

λευκό χρώμιο | white chrome

μαύρο χρώμιο | black chrome

όρο ματ/όρο | oro mat/oro

αντικέ | antique

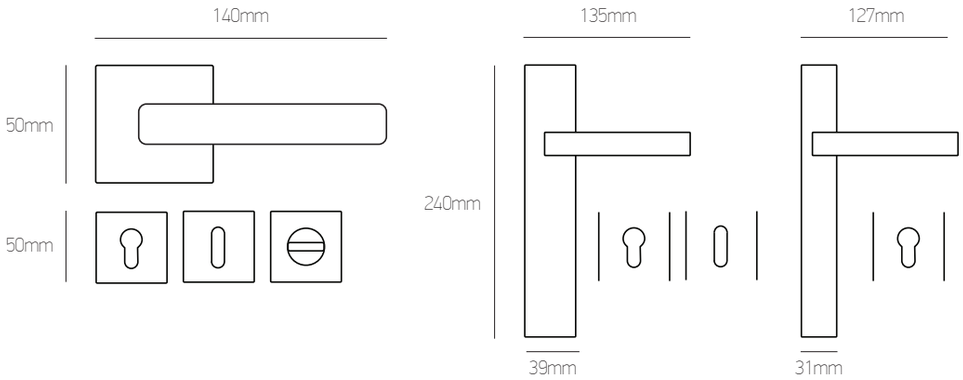

POZETA | ROSETTE

	Φιξ | Fix	ΖΠ | ZP	WC Ροζέτα WC Rosette
Όλα τα χρώματα | All colours:	**30 €** τεμ. | pc	**59 €** ζεύγος | pair	**75 €** ζεύγος | pair

ΠΛΑΚΑ | PLATE

	Φιξ | Fix	ΖΠ | ZP
Όλα τα χρώματα | All colours:	**30 €** τεμ. | pc	**59 €** ζεύγος | pair

106SW

Brass

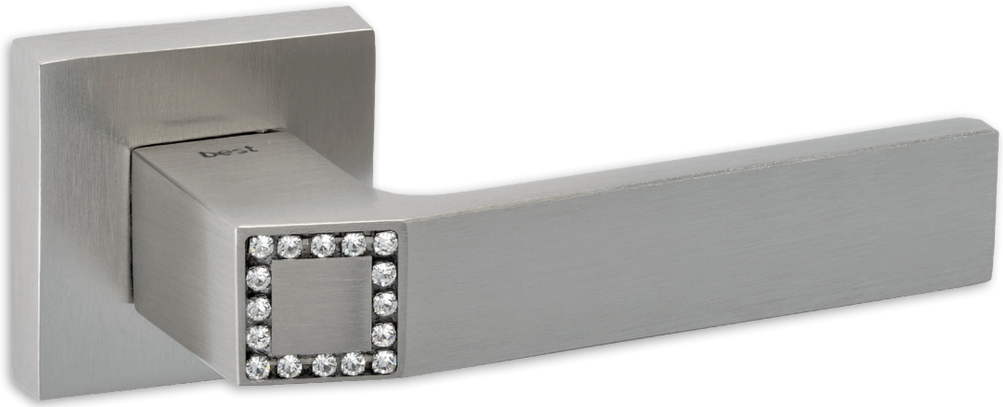

νίκελ ματ/χρώμιο | nickel mat/chrome

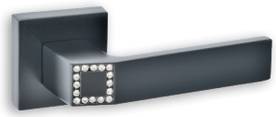

μαύρο | black

όρο ματ | oro mat

αντικέ | antique

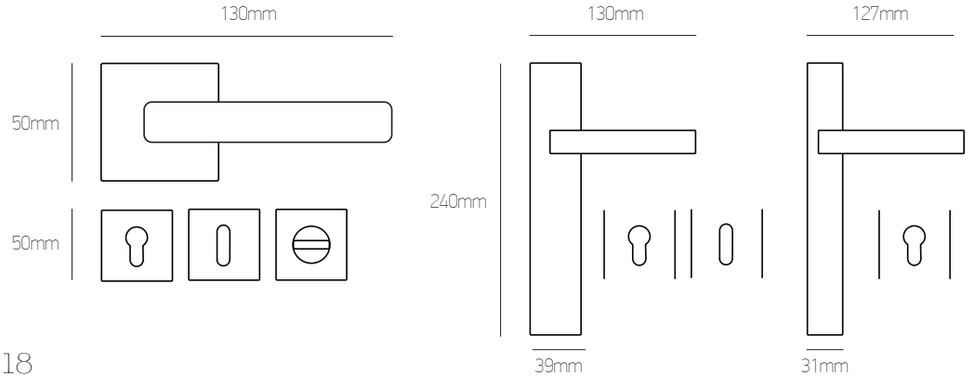

POZETA | ROSETTE

	Φιξ | Fix	ΖΠ | ZP	WC Ροζέτα WC Rosette
Όλα τα χρώματα | All colours:	**33 €** τεμ. | pc	**65 €** ζεύγος | pair	**80 €** ζεύγος | pair

ΠΛΑΚΑ | PLATE

	Φιξ | Fix	ΖΠ | ZP
Όλα τα χρώματα | All colours:	**33 €** τεμ. | pc	**65 €** ζεύγος | pair

106K

Aluminium/Zamak

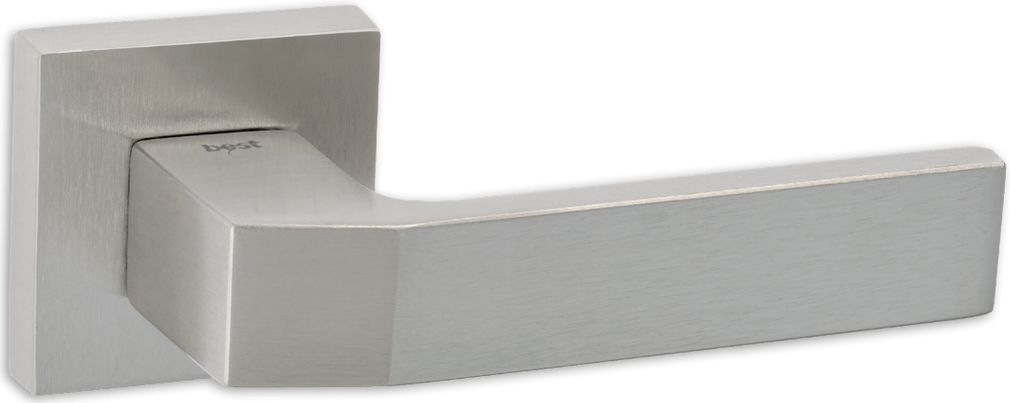

νίκελ ματ | nickel mat

ral7015/mat

ral7022/mat

ral7047/mat

ral9010/mat

μαύρο/ματ | black/mat

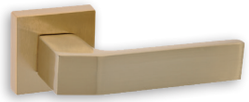

όρο ματ | oro mat

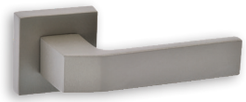

sahara

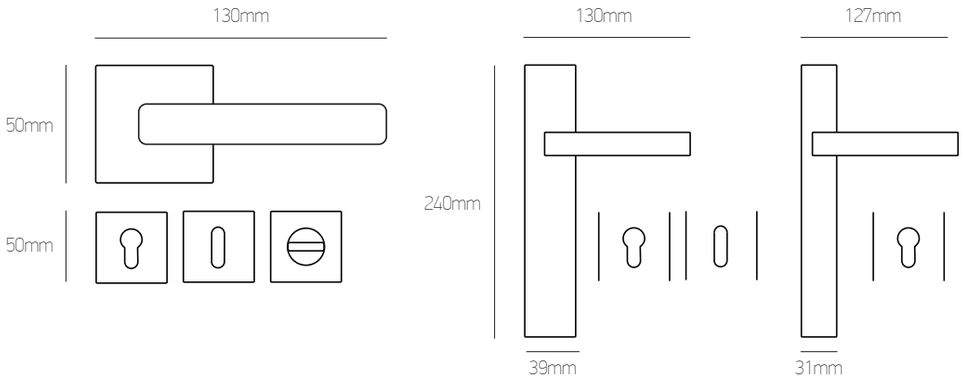

POZETA | ROSETTE

	Φιξ | Fix	ΖΠ | ZP	WC Ροζέτα WC Rosette
Όλα τα χρώματα | All colours:	**16 €** τεμ. | pc	**32 €** ζεύγος | pair	**44 €** ζεύγος | pair

ΠΛΑΚΑ | PLATE

	Φιξ | Fix	ΖΠ | ZP
Όλα τα χρώματα | All colours:	**16 €** τεμ. | pc	**32 €** ζεύγος | pair

92L

Brass

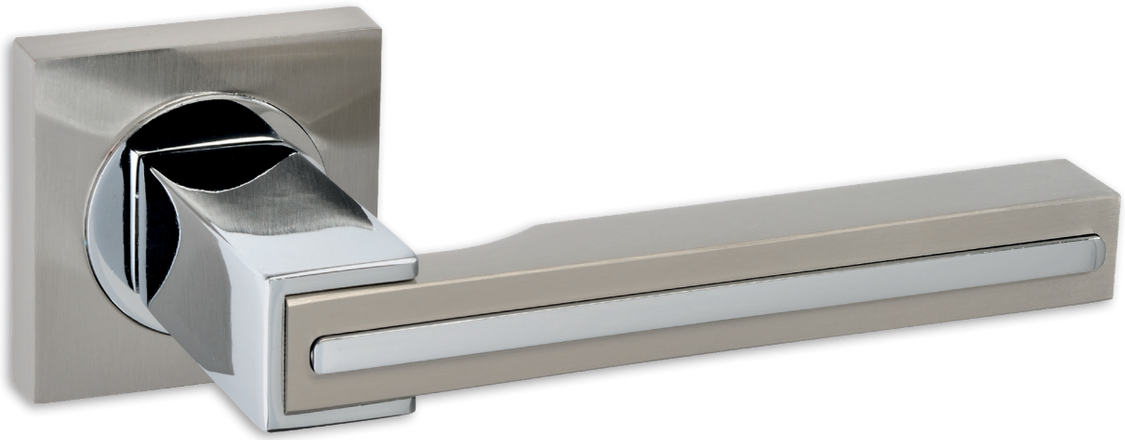

νίκελ ματ/χρώμιο | nickel mat/chrome

μαύρο χρώμιο | black chrome

όρο ματ/όρο | oro mat/oro

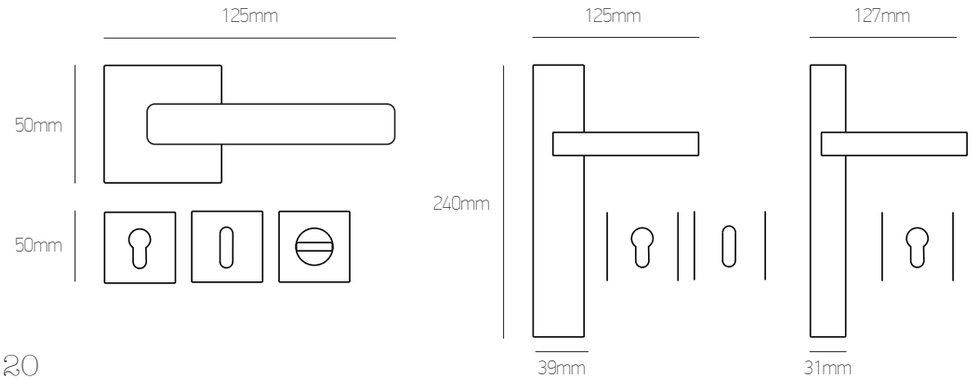

POZETA | ROSETTE

Όλα τα χρώματα | All colours:	Φιξ | Fix **30 €** τεμ. | pc	ΖΠ | ZP **60 €** ζεύγος | pair	WC Ροζέτα WC Rosette **75 €** ζεύγος | pair

ΠΛΑΚΑ | PLATE

Όλα τα χρώματα | All colours:	Φιξ | Fix **30 €** τεμ. | pc	ΖΠ | ZP **60 €** ζεύγος | pair

92T

Brass

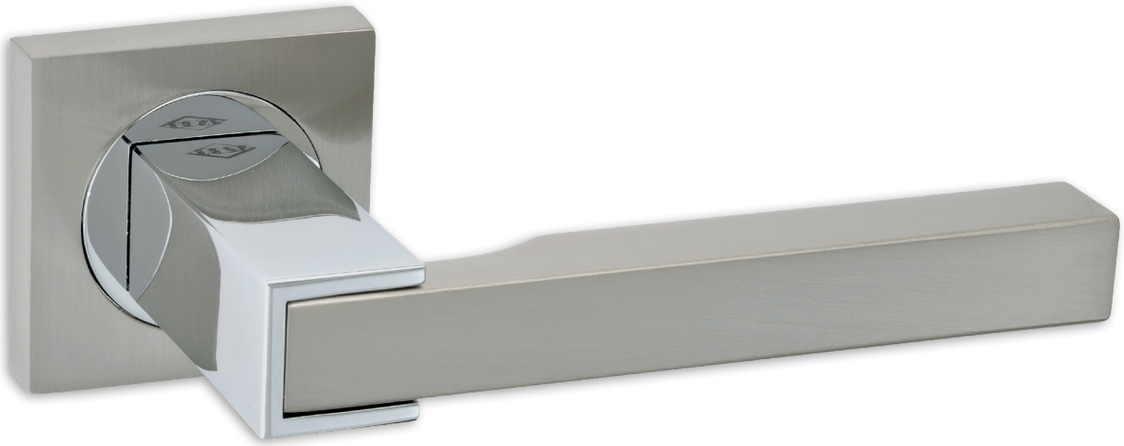

νίκελ ματ/χρώμιο | nickel mat/chrome

λευκό χρώμιο | white chrome

μαύρο χρώμιο | black chrome

όρο ματ/όρο | oro mat/oro

αντικέ | antique

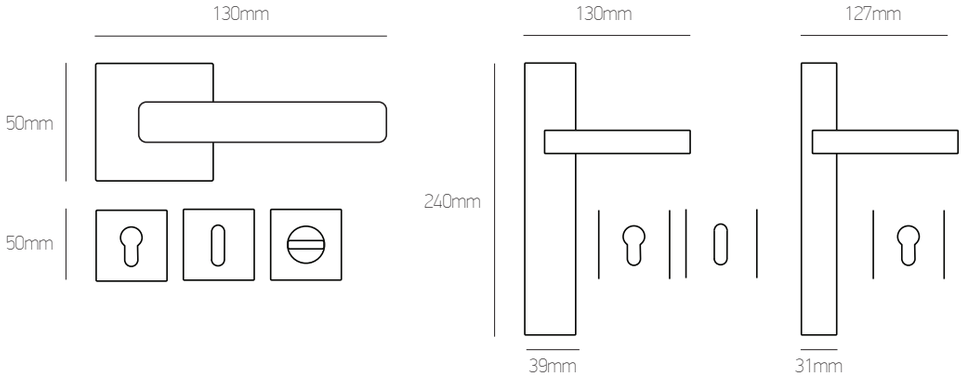

POZETA | ROSETTE

	Φιξ | Fix	ΖΠ | ZP	WC Ροζέτα WC Rosette
Όλα τα χρώματα | All colours:	**28 €** τεμ. | pc	**55 €** ζεύγος | pair	**70 €** ζεύγος | pair

ΠΛΑΚΑ | PLATE

	Φιξ | Fix	ΖΠ | ZP
Όλα τα χρώματα | All colours:	**28 €** τεμ. | pc	**55 €** ζεύγος | pair

92SWR

Brass

νίκελ ματ/χρώμιο | nickel mat/chrome

μαύρο χρώμιο | black chrome

όρο ματ/όρο | oro mat/oro

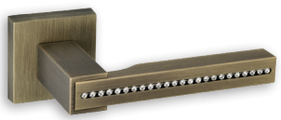

αντικέ | antique

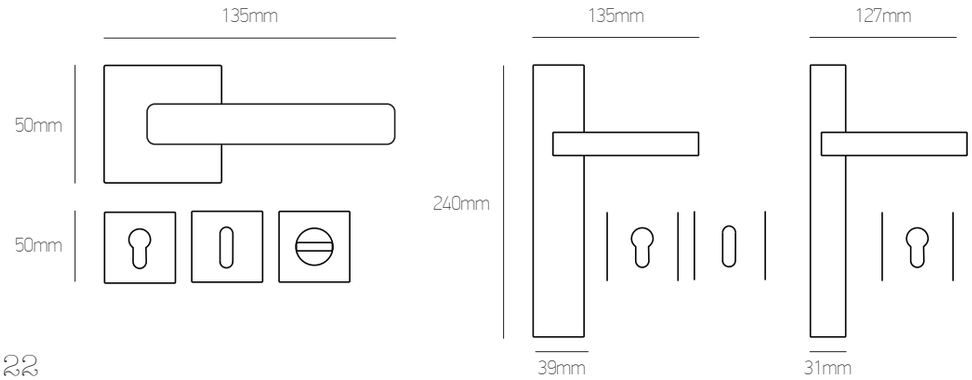

POZETA | ROSETTE

	Φιξ | Fix	ΖΠ | ZP	WC Ροζέτα WC Rosette
Όλα τα χρώματα | All colours:	**35 €** τεμ. | pc	**70 €** ζεύγος | pair	**85 €** ζεύγος | pair

ΠΛΑΚΑ | PLATE

	Φιξ | Fix	ΖΠ | ZP
Όλα τα χρώματα | All colours:	**35 €** τεμ. | pc	**70 €** ζεύγος | pair

92SWM

Brass

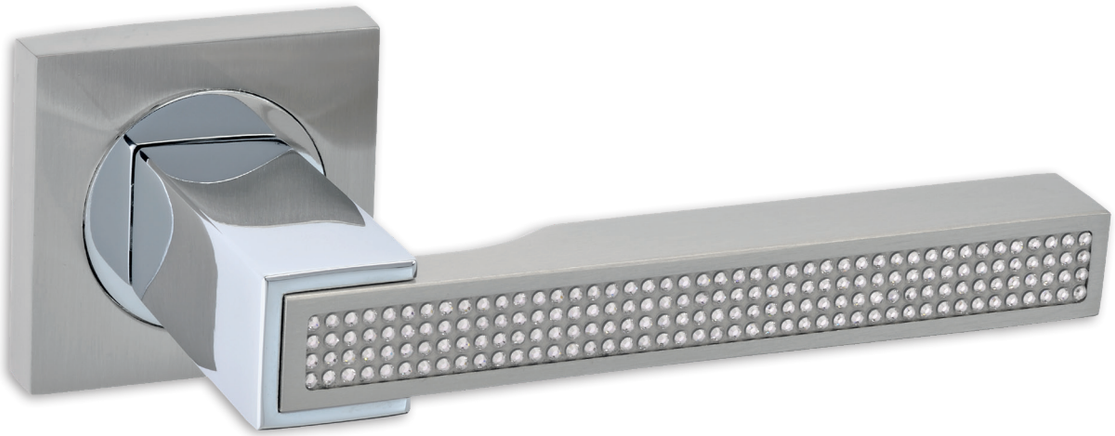

νίκελ ματ/χρώμιο | nickel mat/chrome

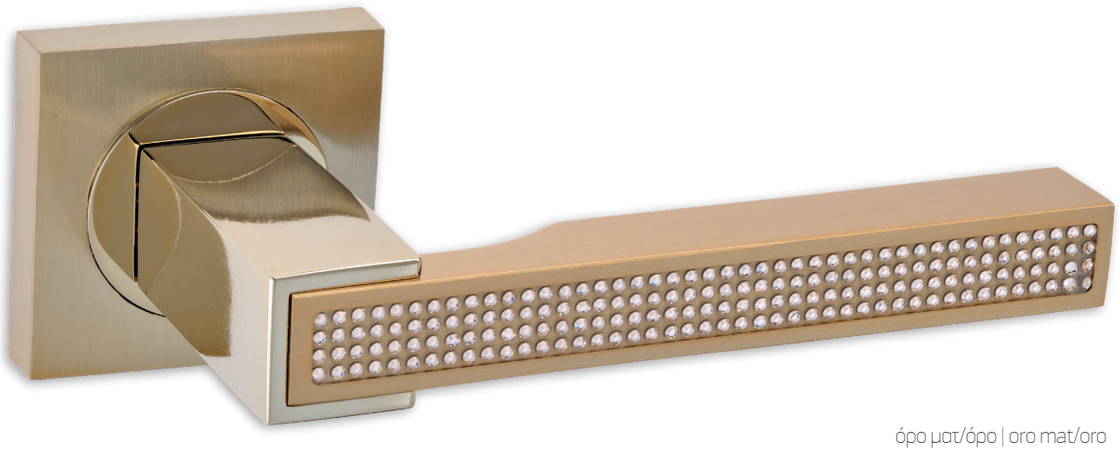

όρο ματ/όρο | oro mat/oro

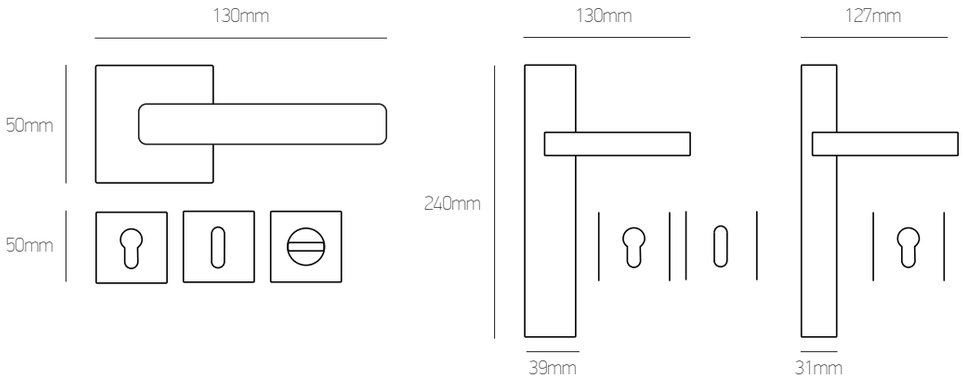

POZETA | ROSETTE

	Φιξ | Fix	ΖΠ | ZP	WC Ροζέτα WC Rosette
Όλα τα χρώματα | All colours:	**40 €** τεμ. | pc	**80 €** ζεύγος | pair	**90 €** ζεύγος | pair

ΠΛΑΚΑ | PLATE

	Φιξ | Fix	ΖΠ | ZP
Όλα τα χρώματα | All colours:	**40 €** τεμ. | pc	**80 €** ζεύγος | pair

92SWT

Brass

νίκελ ματ/χρώμιο | nickel mat/chrome

μαύρο χρώμιο | black chrome

όρο ματ/όρο | oro mat/oro

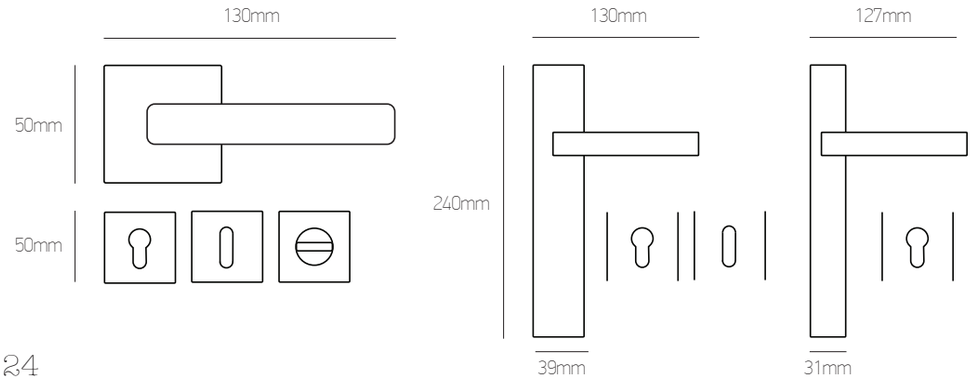

POZETA | ROSETTE

Όλα τα χρώματα | All colours:	Φιξ | Fix **42 €** τεμ. | pc	ΖΠ | ZP **85 €** ζεύγος | pair	WC Ροζέτα WC Rosette **95 €** ζεύγος | pair

ΠΛΑΚΑ | PLATE

Όλα τα χρώματα | All colours:	Φιξ | Fix **42 €** τεμ. | pc	ΖΠ | ZP **85 €** ζεύγος | pair

94

Brass

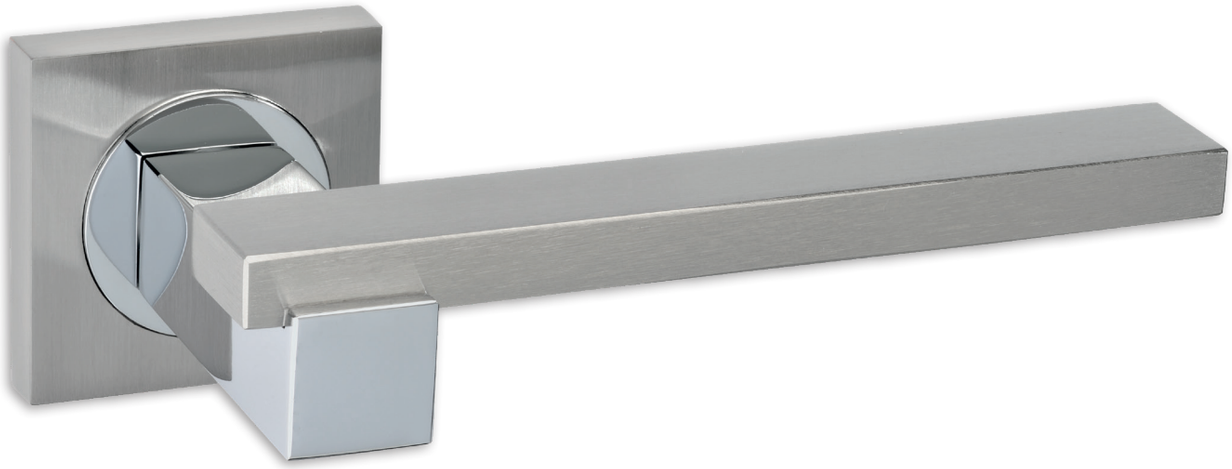

νίκελ ματ/χρώμιο | nickel mat/chrome

μαύρο χρώμιο | black chrome

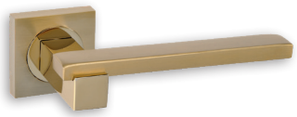

όρο ματ/όρο | oro mat/oro

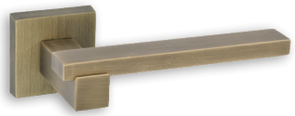

αντικέ | antique

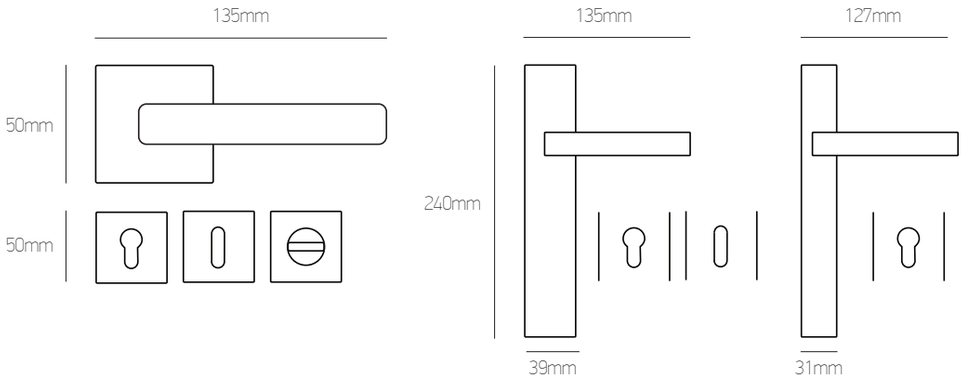

POZETA | ROSETTE

	Φιξ | Fix	ΖΠ | ZP	WC Ροζέτα WC Rosette
Όλα τα χρώματα | All colours:	**28 €** τεμ. | pc	**55 €** ζεύγος | pair	**72 €** ζεύγος | pair

ΠΛΑΚΑ | PLATE

	Φιξ | Fix	ΖΠ | ZP
Όλα τα χρώματα | All colours:	**28 €** τεμ. | pc	**55 €** ζεύγος | pair

94SWR

Brass

νίκελ ματ/χρώμιο | nickel mat/chrome

μαύρο χρώμιο | black chrome

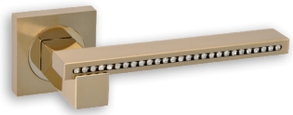

όρο ματ/όρο | oro mat/oro

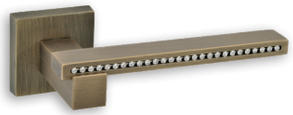

αντικέ | antique

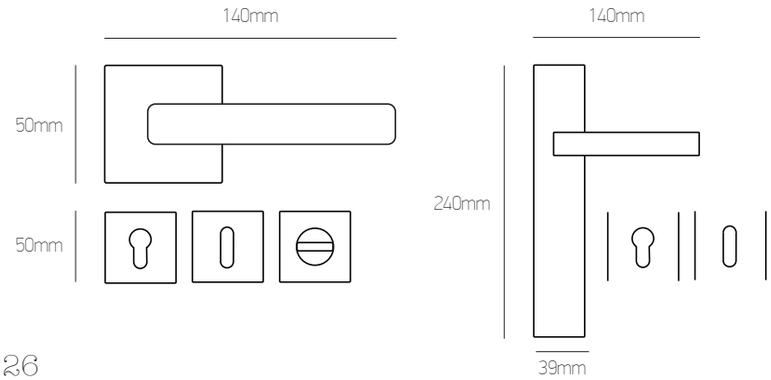

POZETA | ROSETTE

	Φιξ | Fix	ΖΠ | ZP	WC Ροζέτα WC Rosette
Όλα τα χρώματα | All colours:	**33 €** τεμ. | pc	**65 €** ζεύγος | pair	**80 €** ζεύγος | pair

ΠΛΑΚΑ | PLATE

	Φιξ | Fix	ΖΠ | ZP
Όλα τα χρώματα | All colours:	**33 €** τεμ. | pc	**65 €** ζεύγος | pair

INNER & OUTER DOORKNOBS

94SWT

Brass

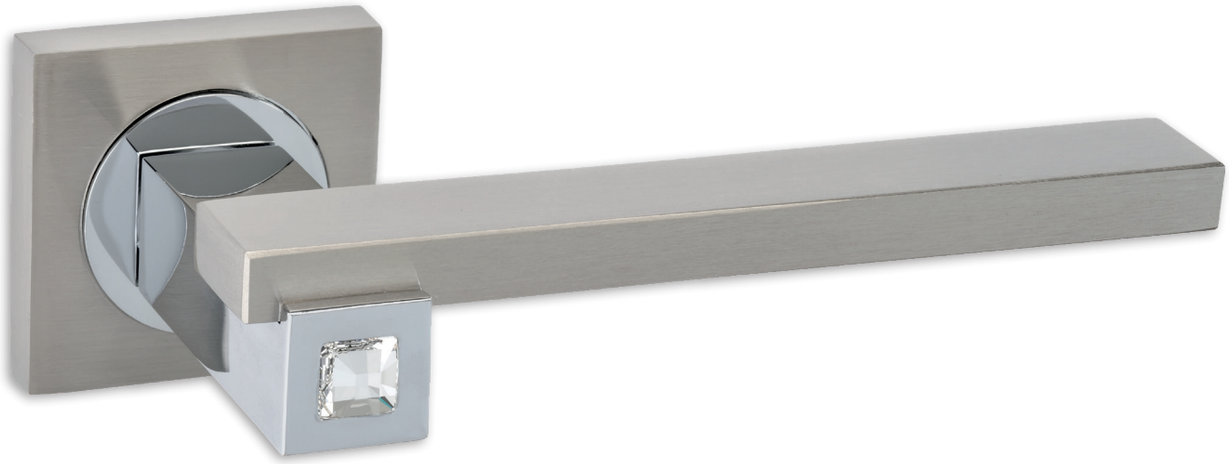

νίκελ ματ/χρώμιο | nickel mat/chrome

μαύρο χρώμιο | black chrome

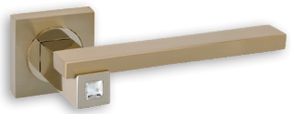

όρο ματ/όρο | oro mat/oro

αντικέ | antique

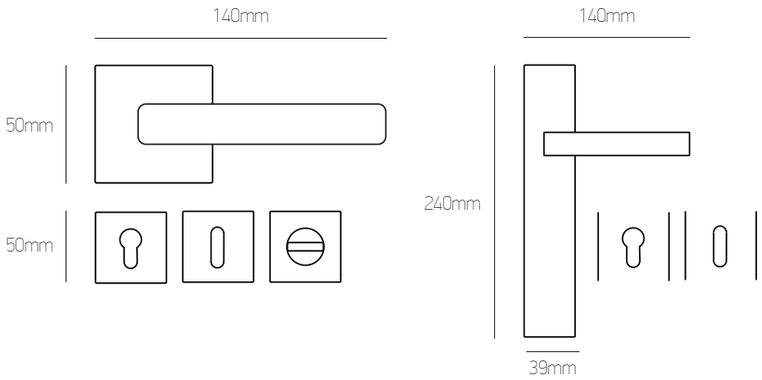

POZETA | ROSETTE

	Φιξ | Fix	ΖΠ | ZP	WC Ροζέτα WC Rosette
Όλα τα χρώματα | All colours:	**33 €** τεμ. | pc	**65 €** ζεύγος | pair	**80 €** ζεύγος | pair

ΠΛΑΚΑ | PLATE

	Φιξ | Fix	ΖΠ | ZP
Όλα τα χρώματα | All colours:	**33 €** τεμ. | pc	**65 €** ζεύγος | pair

94K

Aluminium/Zamak

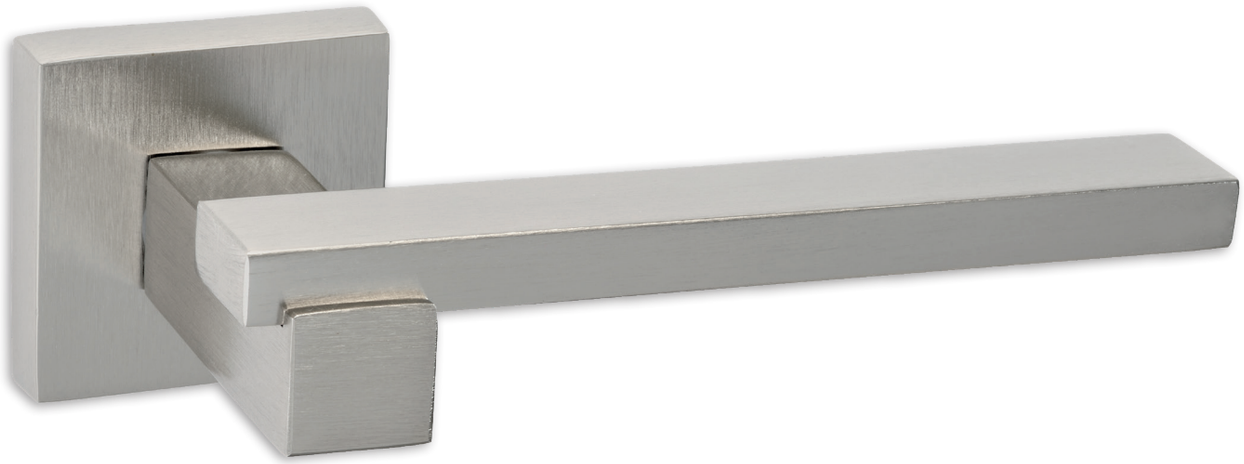

νίκελ ματ | nickel mat

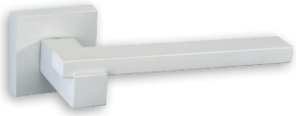

ral9010/mat

μαύρο/ματ | black/mat

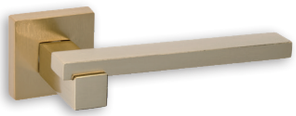

όρο ματ | oro mat

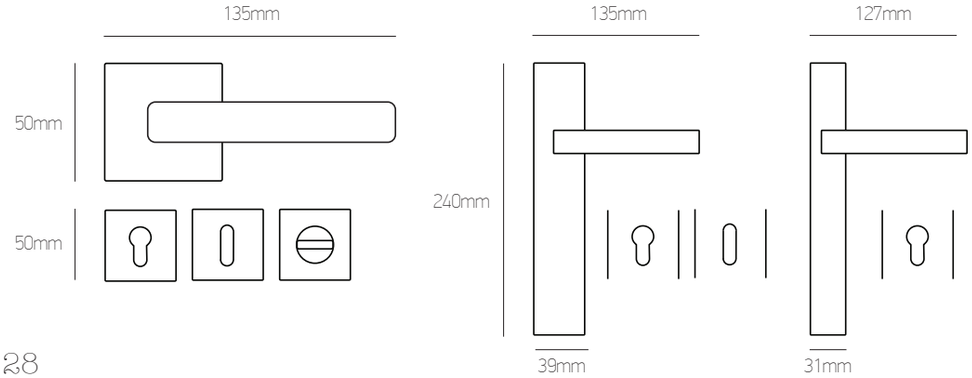

POZETA | ROSETTE

	Φιξ | Fix	ΖΠ | ZP	WC Ροζέτα WC Rosette
Όλα τα χρώματα | All colours:	**17 €** τεμ. | pc	**33 €** ζεύγος | pair	**43 €** ζεύγος | pair

ΠΛΑΚΑ | PLATE

	Φιξ | Fix	ΖΠ | ZP
Όλα τα χρώματα | All colours:	**17 €** τεμ. | pc	**33 €** ζεύγος | pair

INNER & OUTER DOORKNOBS

94KSW

Aluminium/Zamak

νίκελ ματ | nickel mat

όρο ματ | oro mat

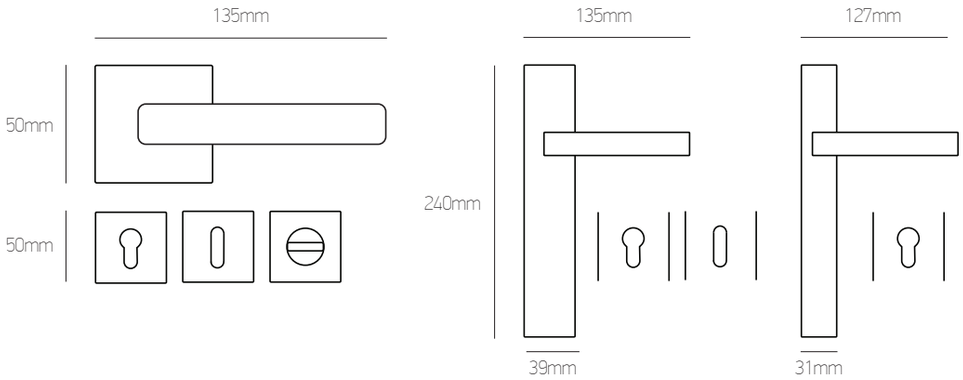

POZETA | ROSETTE

	Φιξ | Fix	ΖΠ | ZP	WC Ροζέτα WC Rosette
Όλα τα χρώματα: All colours:	**21 €** τεμ. | pc	**42 €** ζεύγος | pair	**52 €** ζεύγος | pair

ΠΛΑΚΑ | PLATE

	Φιξ | Fix	ΖΠ | ZP
Όλα τα χρώματα: All colours:	**21 €** τεμ. | pc	**42 €** ζεύγος | pair

21

Aluminium/Zamak

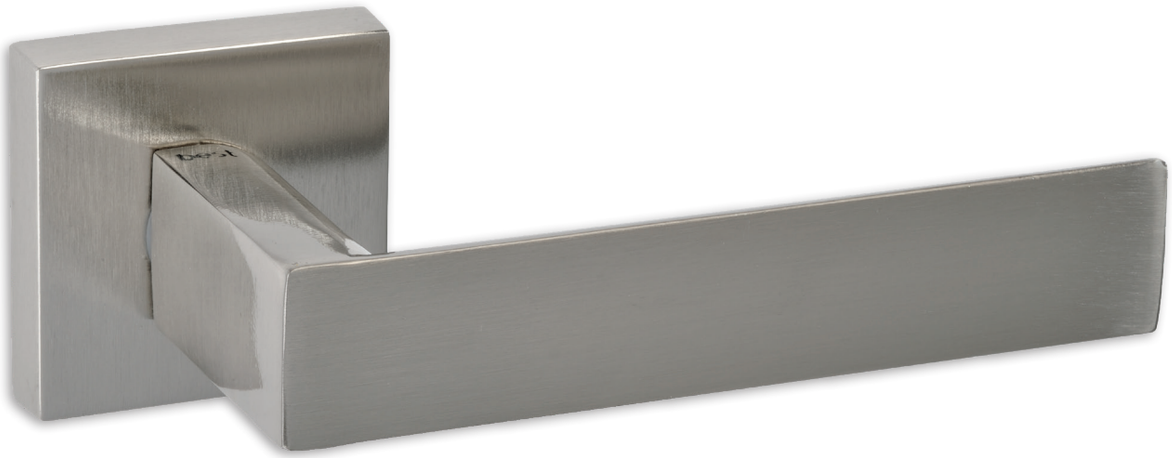

νίκελ ματ | nickel mat

ral7015/mat

ral7022/mat

ral9010/mat

μαύρο/ματ | black/mat

όρο ματ | oro mat

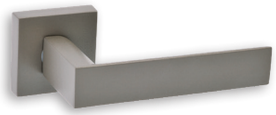

sahara

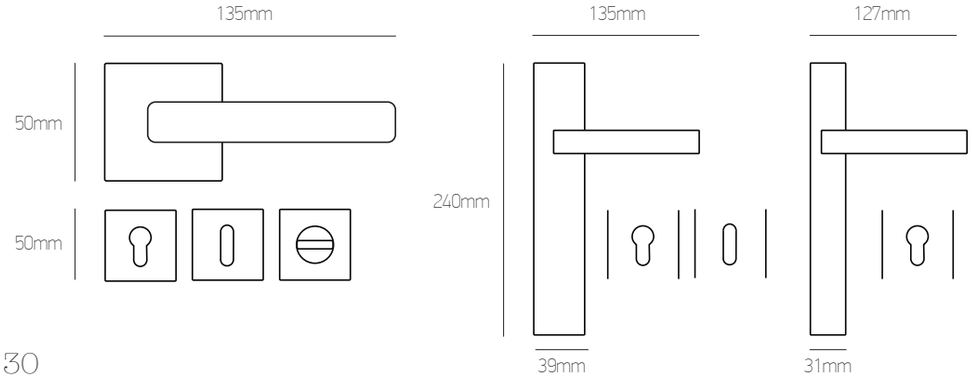

POZETA | ROSETTE

	Φιξ | Fix	ΖΠ | ZP	WC Ροζέτα WC Rosette
Όλα τα χρώματα | All colours:	**16 €** τεμ. | pc	**32 €** ζεύγος | pair	**42 €** ζεύγος | pair

ΠΛΑΚΑ | PLATE

	Φιξ | Fix	ΖΠ | ZP
Όλα τα χρώματα | All colours:	**16 €** τεμ. | pc	**32 €** ζεύγος | pair

21SW

Aluminium/Zamak

νίκελ ματ | nickel mat

όρο ματ | oro mat

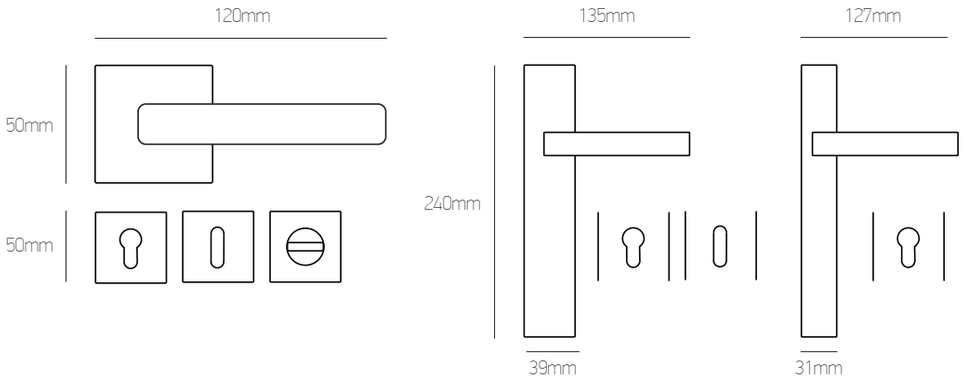

POZETA | ROSETTE

	Φιξ | Fix	ΖΠ | ZP	WC Ροζέτα WC Rosette
Όλα τα χρώματα: All colours:	**21 €** τεμ. | pc	**41 €** ζεύγος | pair	**51 €** ζεύγος | pair

ΠΛΑΚΑ | PLATE

	Φιξ | Fix	ΖΠ | ZP
Όλα τα χρώματα: All colours:	**21 €** τεμ. | pc	**41 €** ζεύγος | pair

22

Aluminium/Zamak

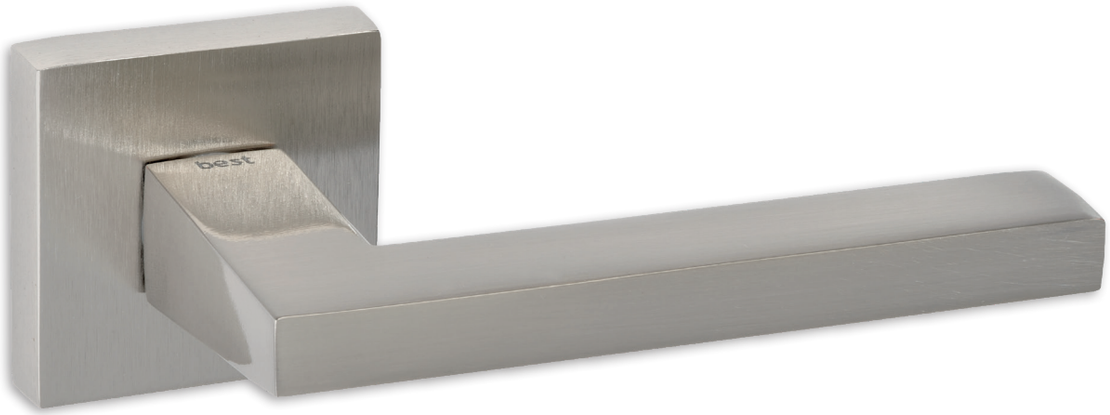

νίκελ ματ | nickel mat

ral7015/mat

ral7022/mat

ral9010/mat

μαύρο ματ | black mat

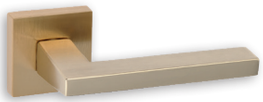

όρο ματ | oro mat

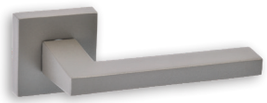

sahara

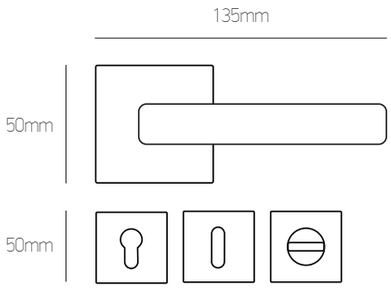

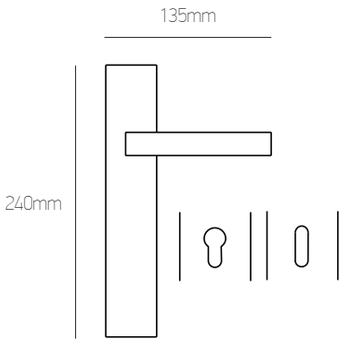

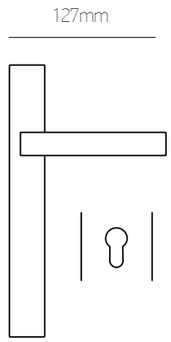

POZETA | ROSETTE

	Φιξ | Fix	ΖΠ | ZP	WC Ροζέτα WC Rosette
Όλα τα χρώματα | All colours:	**16 €** τεμ. | pc	**31 €** ζεύγος | pair	**41 €** ζεύγος | pair

ΠΛΑΚΑ | PLATE

	Φιξ | Fix	ΖΠ | ZP
Όλα τα χρώματα | All colours:	**16 €** τεμ. | pc	**31 €** ζεύγος | pair

22SW

Aluminium/Zamak

νίκελ ματ | nickel mat

μαύρο | black

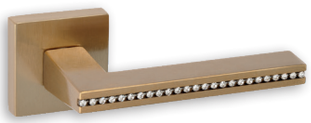

όρο ματ | oro mat

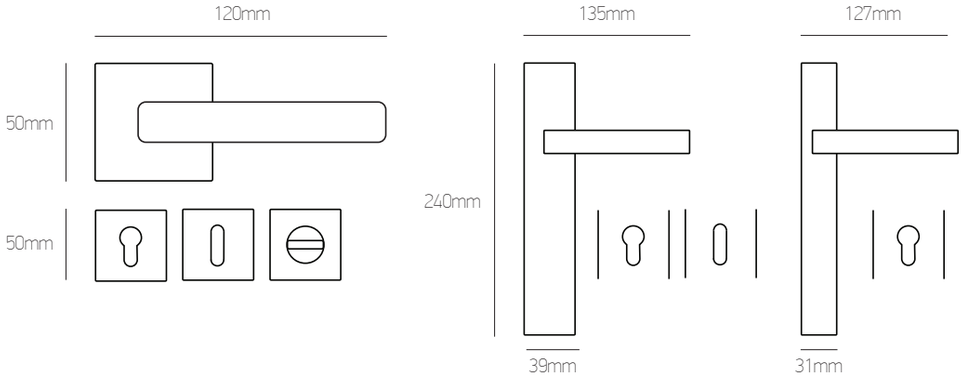

POZETA | ROSETTE

	Φιξ | Fix	ΖΠ | ZP	WC Ροζέτα WC Rosette
Όλα τα χρώματα | All colours:	**20 €** τεμ. | pc	**40 €** ζεύγος | pair	**50 €** ζεύγος | pair

ΠΛΑΚΑ | PLATE

	Φιξ | Fix	ΖΠ | ZP
Όλα τα χρώματα: All colours:	**20 €** τεμ. | pc	**40 €** ζεύγος | pair

521

Aluminium/Zamak

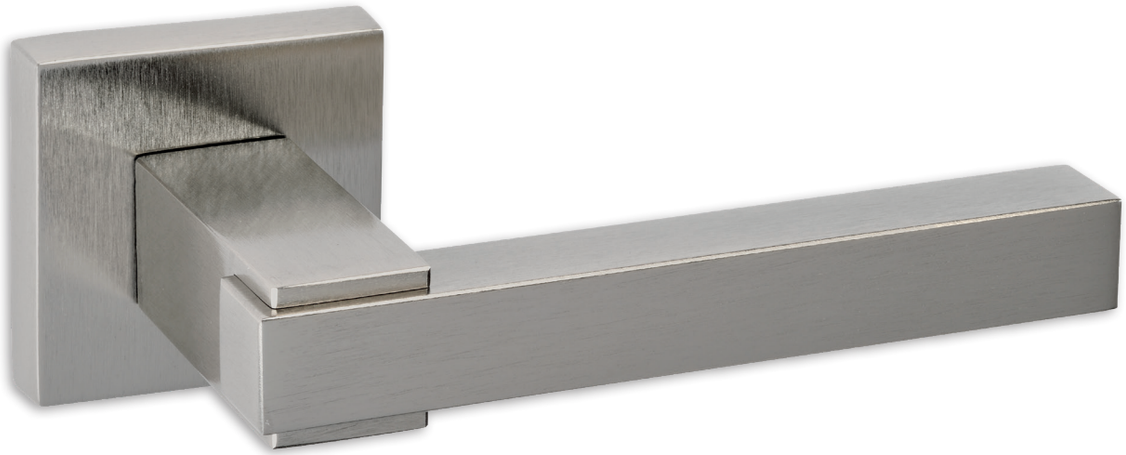

νίκελ ματ | nickel mat

ral9010/mat

μαύρο ματ | black mat

λευκό νίκελ/ματ | white nickel/mat

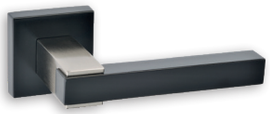

μαύρο νίκελ/ματ | black nickel/mat

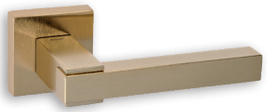

όρο ματ | oro mat

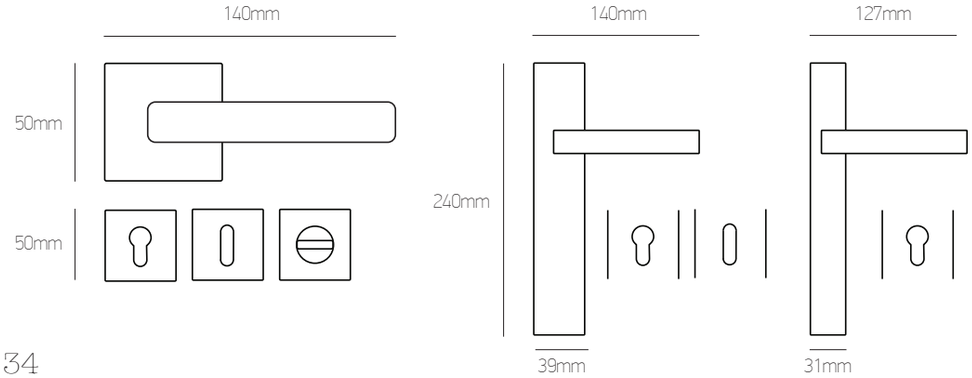

POZETA | ROSETTE

	Φιξ | Fix	ΖΠ | ZP	WC Ροζέτα WC Rosette
Όλα τα χρώματα | All colours:	**18 €** τεμ. | pc	**35 €** ζεύγος | pair	**45 €** ζεύγος | pair

ΠΛΑΚΑ | PLATE

	Φιξ | Fix	ΖΠ | ZP
Όλα τα χρώματα | All colours:	**18 €** τεμ. | pc	**35 €** ζεύγος | pair

521SW

Aluminium/Zamak

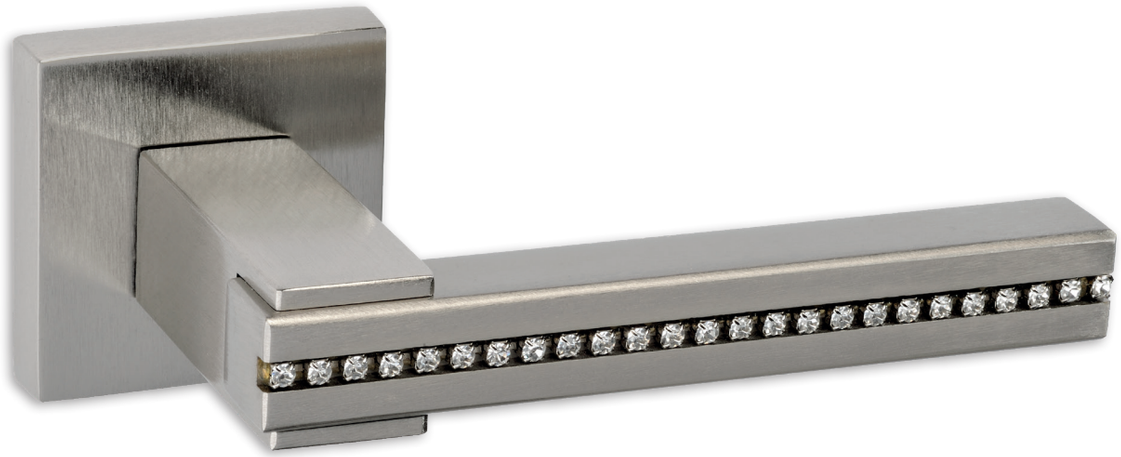

νίκελ ματ | nickel mat

μαύρο ματ | black mat

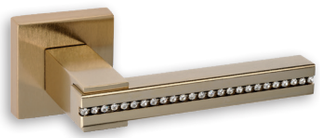

όρο ματ | oro mat

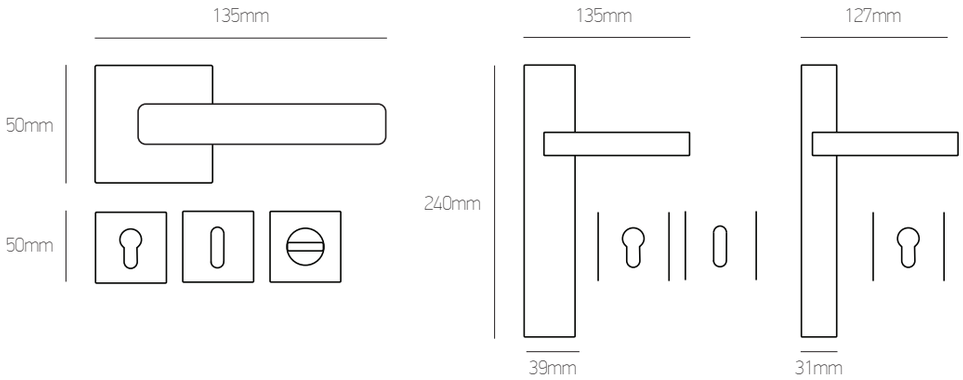

POZETA | ROSETTE

	Φιξ | Fix	ΖΠ | ZP	WC Ροζέτα WC Rosette
Όλα τα χρώματα | All colours:	**22 €** τεμ. | pc	**43 €** ζεύγος | pair	**56 €** ζεύγος | pair

ΠΛΑΚΑ | PLATE

	Φιξ | Fix	ΖΠ | ZP
Όλα τα χρώματα | All colours:	**22 €** τεμ. | pc	**43 €** ζεύγος | pair

1004

Aluminium/Zamak

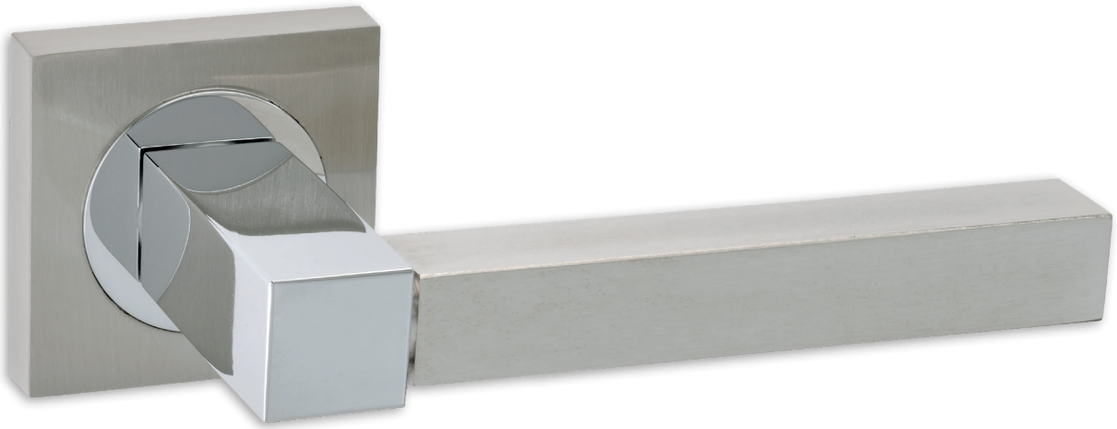

νίκελ ματ/χρώμιο | nickel mat/chrome

ral7015/mat

ral7022/mat

ral9010/mat

μαύρο ματ | black mat

όρο ματ/όρο | oro mat/oro

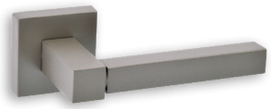

sahara

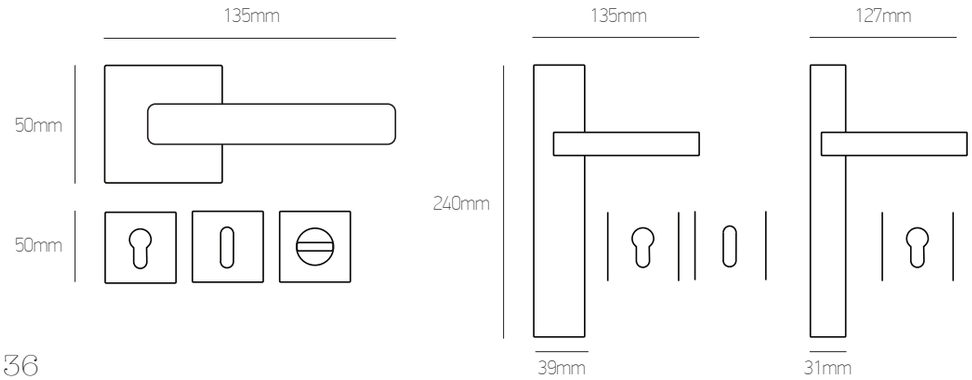

POZETA | ROSETTE

	Φιξ | Fix	ΖΠ | ZP	WC Ροζέτα WC Rosette
Όλα τα χρώματα | All colours:	**18 €** τεμ. | pc	**35 €** ζεύγος | pair	**45 €** ζεύγος | pair

ΠΛΑΚΑ | PLATE

	Φιξ | Fix	ΖΠ | ZP
Όλα τα χρώματα | All colours:	**18 €** τεμ. | pc	**35 €** ζεύγος | pair

1005

Aluminium/Zamak

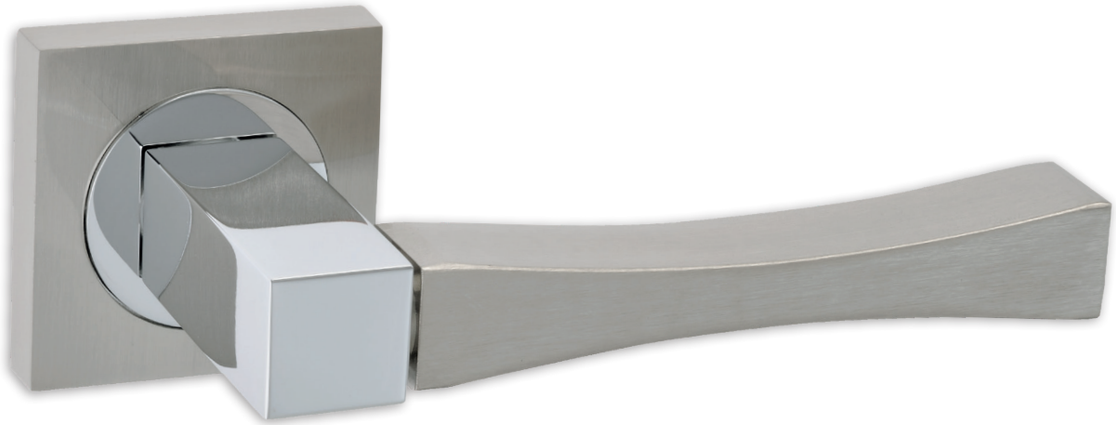

νίκελ ματ/χρώμιο | nickel mat/chrome

ral7015/mat

ral7022/mat

ral9010/mat

μαύρο ματ | black mat

όρο ματ/όρο | oro mat/oro

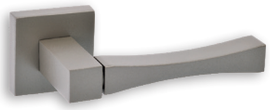

sahara

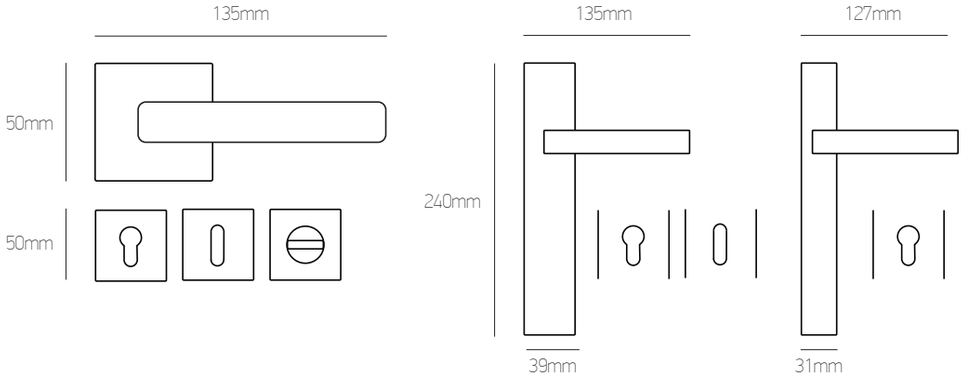

POZETA | ROSETTE

	Φιξ | Fix	ΖΠ | ZP	WC Ροζέτα WC Rosette
Όλα τα χρώματα | All colours:	**18 €** τεμ. | pc	**35 €** ζεύγος | pair	**45 €** ζεύγος | pair

ΠΛΑΚΑ | PLATE

	Φιξ | Fix	ΖΠ | ZP
Όλα τα χρώματα | All colours:	**18 €** τεμ. | pc	**35 €** ζεύγος | pair

1007

Aluminium/Zamak

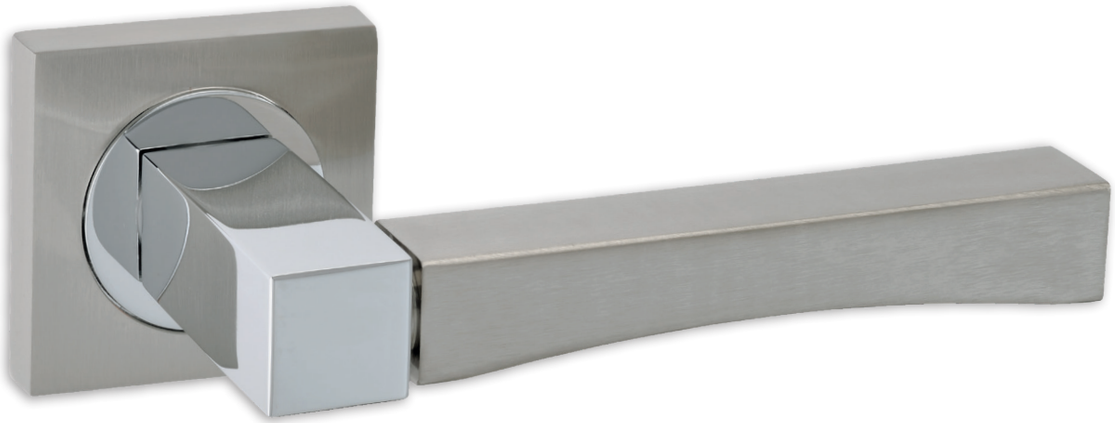

νίκελ ματ/χρώμιο | nickel mat/chrome

ral7015/mat

ral7022/mat

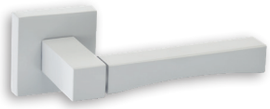

ral9010/mat

μαύρο ματ | black mat

όρο ματ/όρο | oro mat/oro

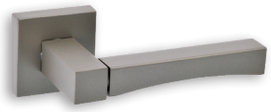

sahara

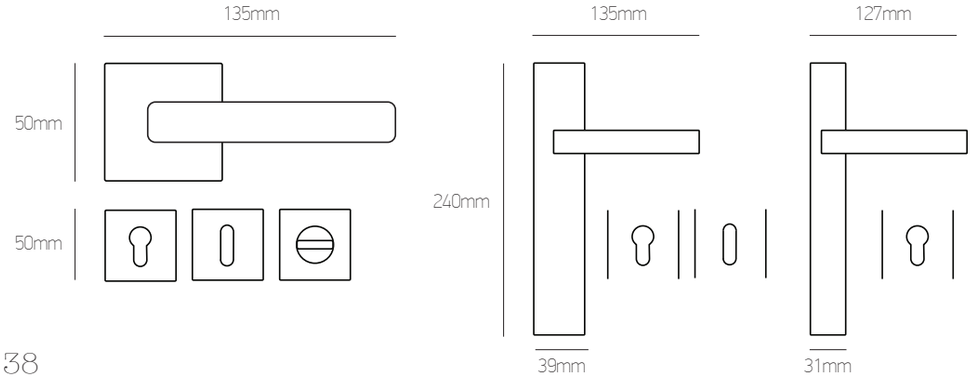

POZETA | ROSETTE

	Φιξ | Fix	ΖΠ | ZP	WC Ροζέτα WC Rosette
Όλα τα χρώματα | All colours:	**18 €** τεμ. | pc	**35 €** ζεύγος | pair	**45 €** ζεύγος | pair

ΠΛΑΚΑ | PLATE

	Φιξ | Fix	ΖΠ | ZP
Όλα τα χρώματα | All colours:	**18 €** τεμ. | pc	**35 €** ζεύγος | pair

85

Brass

νίκελ ματ/χρώμιο | nickel mat/chrome

μαύρο χρώμιο | black chrome

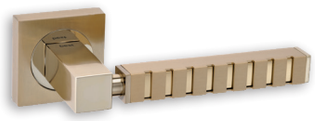

όρο ματ/όρο | oro mat/oro

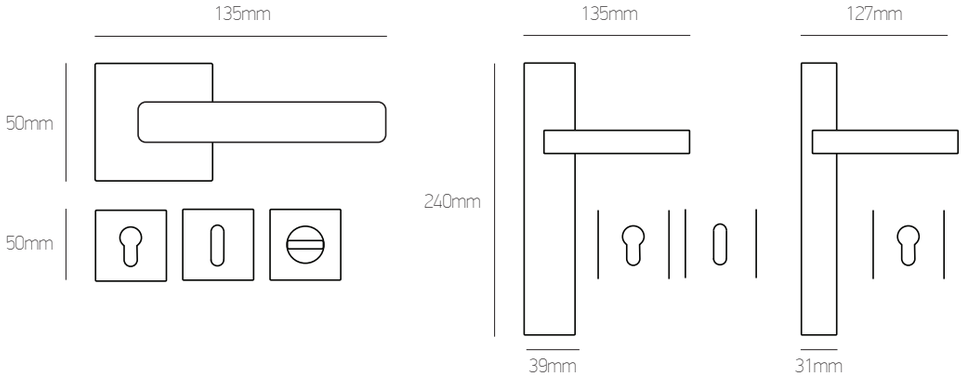

POZETA | ROSETTE

Όλα τα χρώματα | All colours:	Φιξ | Fix **33 €** τεμ. | pc	ΖΠ | ZP **65 €** ζεύγος | pair	WC Ροζέτα WC Rosette **75 €** ζεύγος | pair

ΠΛΑΚΑ | PLATE

Όλα τα χρώματα | All colours:	Φιξ | Fix **33 €** τεμ. | pc	ΖΠ | ZP **65 €** ζεύγος | pair

86

Brass

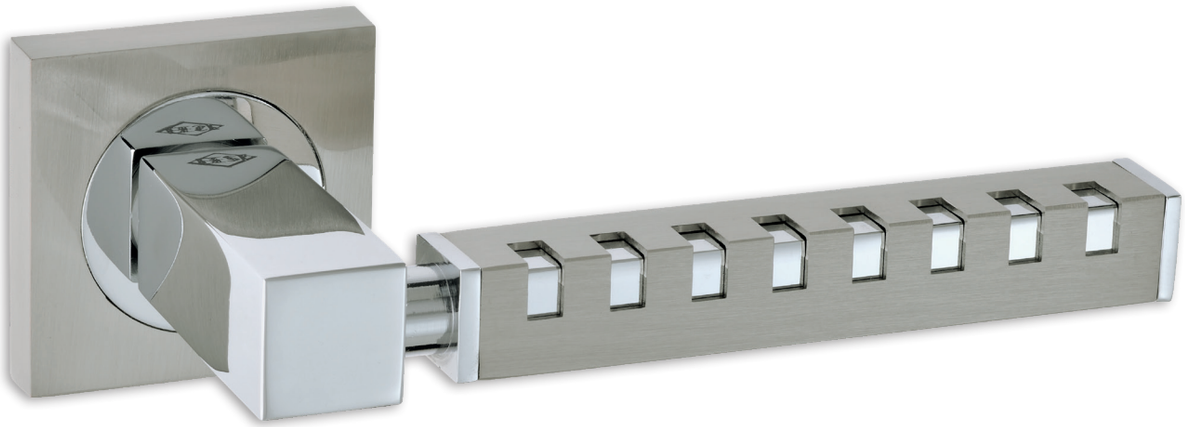

νίκελ ματ/χρώμιο | nickel mat/chrome

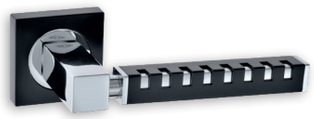

μαύρο χρώμιο | black chrome

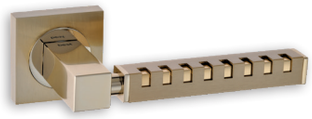

όρο ματ/όρο | oro mat/oro

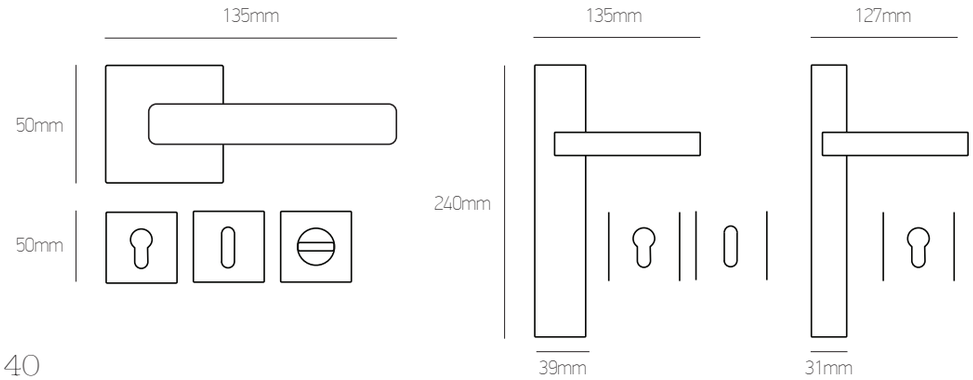

POZETA | ROSETTE

	Φιξ | Fix	ΖΠ | ZP	WC Ροζέτα WC Rosette
Όλα τα χρώματα | All colours:	**33 €** τεμ. | pc	**65 €** ζεύγος | pair	**75 €** ζεύγος | pair

ΠΛΑΚΑ | PLATE

	Φιξ | Fix	ΖΠ | ZP
Όλα τα χρώματα | All colours:	**33 €** τεμ. | pc	**65 €** ζεύγος | pair

82

Brass

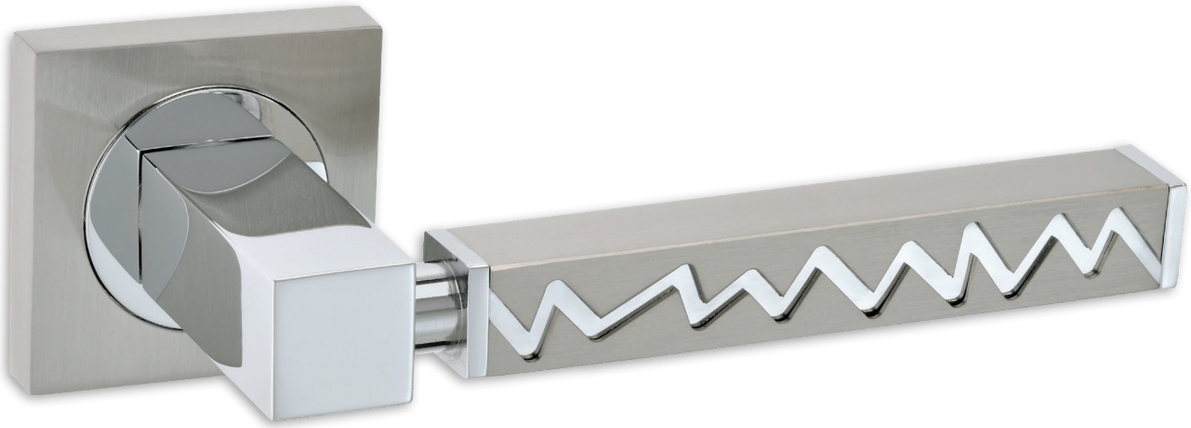

νίκελ ματ/χρώμιο | nickel mat/chrome

μαύρο χρώμιο | black chrome

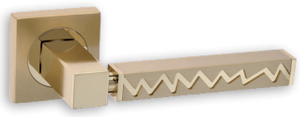

όρο ματ/όρο | oro mat/oro

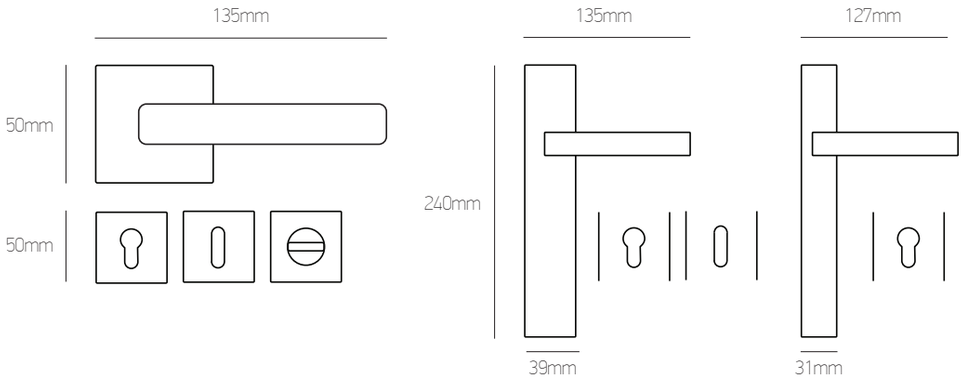

ΡΟΖΕΤΑ | ROSETTE

	Φιξ | Fix	ΖΠ | ZP	WC Ροζέτα WC Rosette
Όλα τα χρώματα | All colours:	**33 €** τεμ. | pc	**65 €** ζεύγος | pair	**75 €** ζεύγος | pair

ΠΛΑΚΑ | PLATE

	Φιξ | Fix	ΖΠ | ZP
Όλα τα χρώματα | All colours:	**33 €** τεμ. | pc	**65 €** ζεύγος | pair

87

Brass

νίκελ ματ/χρώμιο | nickel mat/chrome

μαύρο χρώμιο | black chrome

όρο ματ/όρο | oro mat/oro

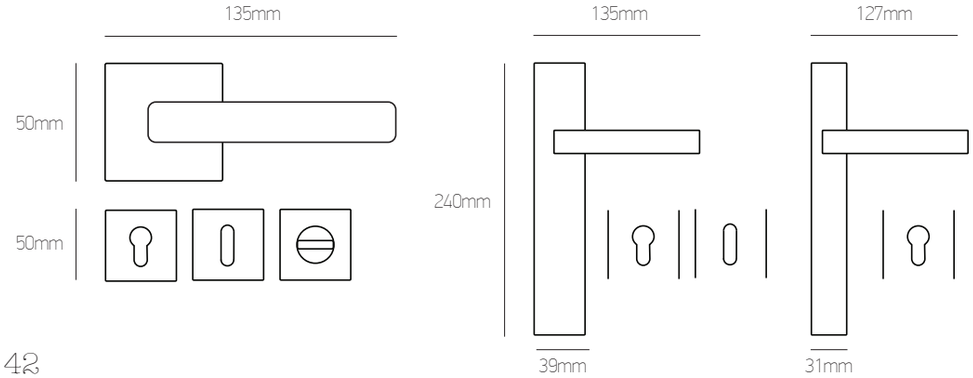

POZETA | ROSETTE

	Φιξ | Fix	ΖΠ | ZP	WC Ροζέτα WC Rosette
Όλα τα χρώματα | All colours:	**33 €** τεμ. | pc	**65 €** ζεύγος | pair	**75 €** ζεύγος | pair

ΠΛΑΚΑ | PLATE

	Φιξ | Fix	ΖΠ | ZP
Όλα τα χρώματα | All colours:	**33 €** τεμ. | pc	**65 €** ζεύγος | pair

93

Brass

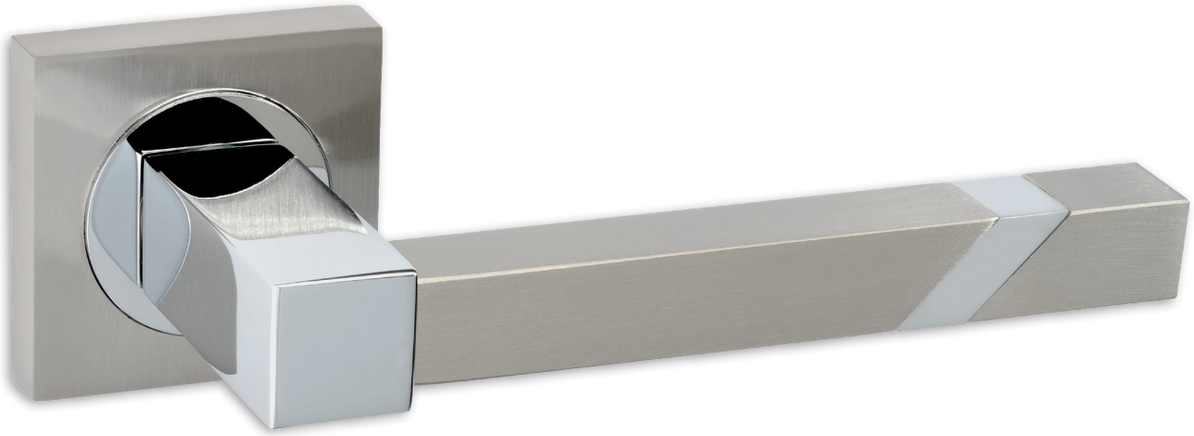

νίκελ ματ/χρώμιο | nickel mat/chrome

μαύρο χρώμιο | black chrome

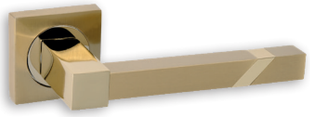

όρο ματ/όρο | oro mat/oro

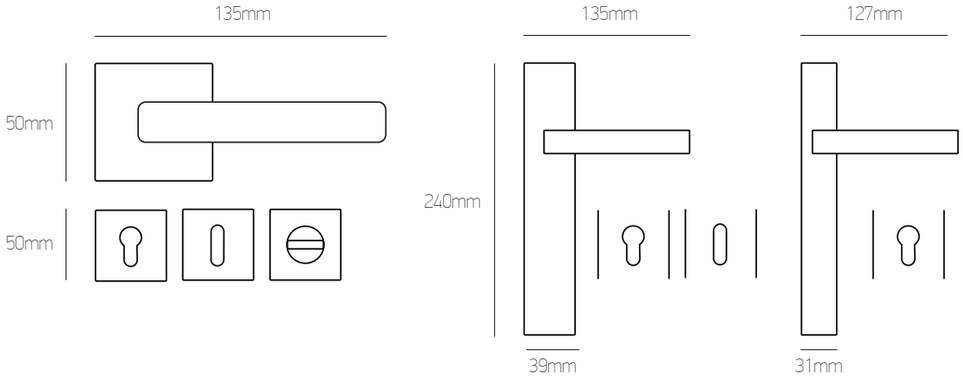

POZETA | ROSETTE

	Φιξ | Fix	ΖΠ | ZP	WC Ροζέτα WC Rosette
Όλα τα χρώματα | All colours:	**30 €** τεμ. | pc	**60 €** ζεύγος | pair	**75 €** ζεύγος | pair

ΠΛΑΚΑ | PLATE

	Φιξ | Fix	ΖΠ | ZP
Όλα τα χρώματα | All colours:	**30 €** τεμ. | pc	**60 €** ζεύγος | pair

74K

Aluminium/Brass

νίκελ ματ/χρώμιο | nickel mat/chrome

λευκό χρώμιο | white chrome

μαύρο χρώμιο | black chrome

όρο ματ/ όρο | oro mat /oro

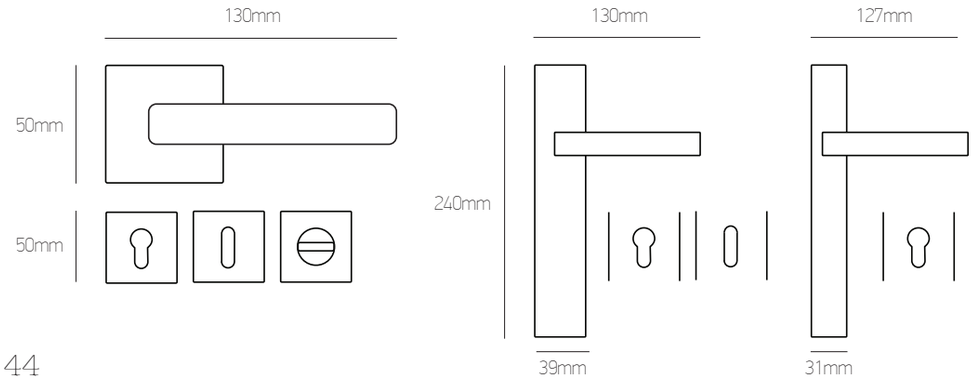

	POZETA | ROSETTE		
Όλα τα χρώματα | All colours:	Φιξ | Fix **19 €** τεμ. | pc	ΖΠ | ZP **38 €** ζεύγος | pair	WC Ροζέτα WC Rosette **49 €** ζεύγος | pair

	ΠΛΑΚΑ | PLATE 39mm		ΠΛΑΚΑ | PLATE 31mm
Όλα τα χρώματα | All colours:	Φιξ | Fix **19 €** τεμ. | pc	ΖΠ | ZP **38 €** ζεύγος | pair	Φιξ | Fix **18 €** τεμ. | pc

116K

Zamak

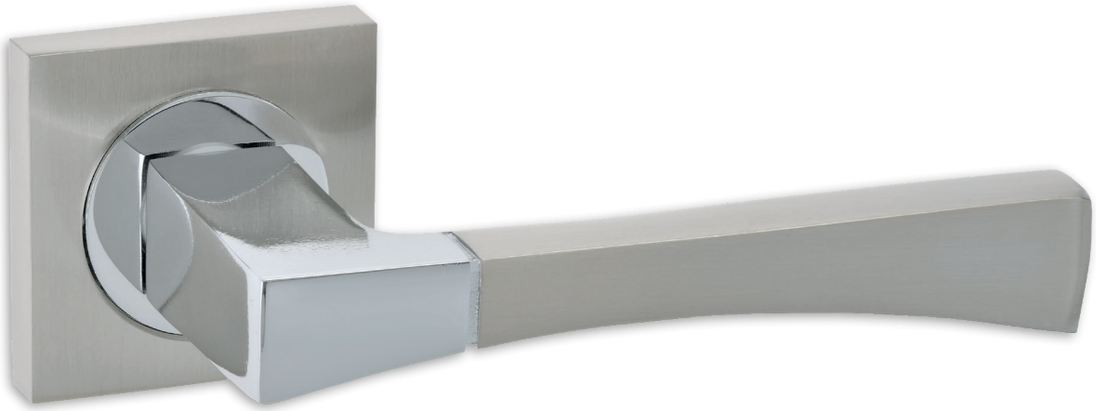

νίκελ ματ/χρώμιο | nickel mat/chrome

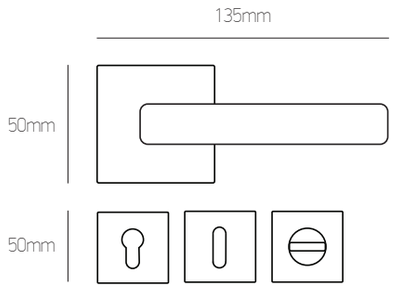

	POZETA | ROSETTE		
νίκελ ματ/χρώμιο | nickel mat/chrome:	Φιξ | Fix **10 €** τεμ. | pc	ΖΠ | ZP **20 €** ζεύγος | pair	WC Ροζέτα WC Rosette **30 €** ζεύγος | pair

421
Zamak

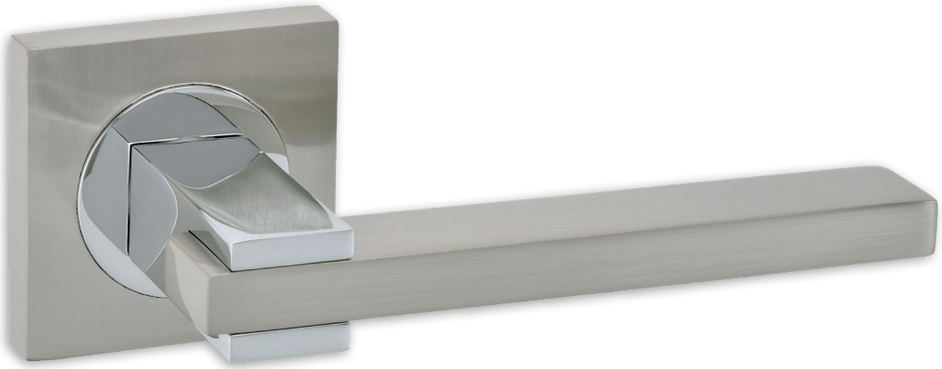

νίκελ ματ/χρώμιο | nickel mat/chrome

111K
Zamak

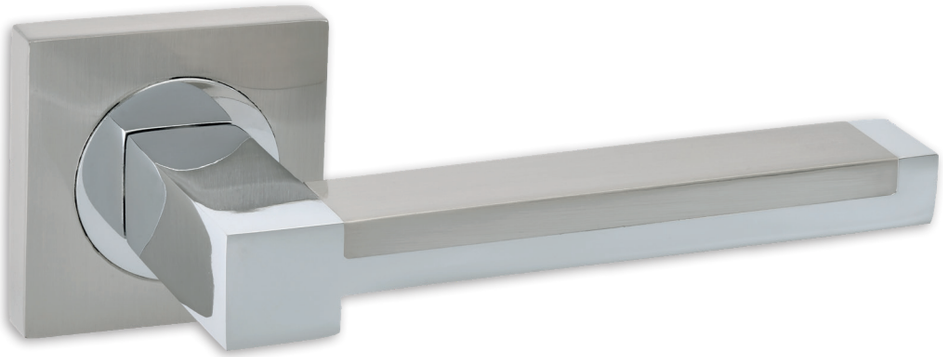

νίκελ ματ/χρώμιο | nickel mat/chrome

421 Zamak

111K Zamak

421 Zamak	POZETA | ROSETTE		
νίκελ ματ/χρώμιο | nickel mat/chrome:	Φιξ | Fix **13 €** τεμ. | pc	ΖΠ | ZP **26 €** ζεύγος | pair	WC Ροζέτα WC Rosette **38 €** ζεύγος | pair

111K Zamak	POZETA | ROSETTE		
νίκελ ματ/χρώμιο | nickel mat/chrome:	Φιξ | Fix **12 €** τεμ. | pc	ΖΠ | ZP **24 €** ζεύγος | pair	WC Ροζέτα WC Rosette **35 €** ζεύγος | pair

81

Brass

νίκελ ματ/χρώμιο | nickel mat/chrome

μαύρο χρώμιο | black chrome

όρο ματ/όρο | oro mat/oro

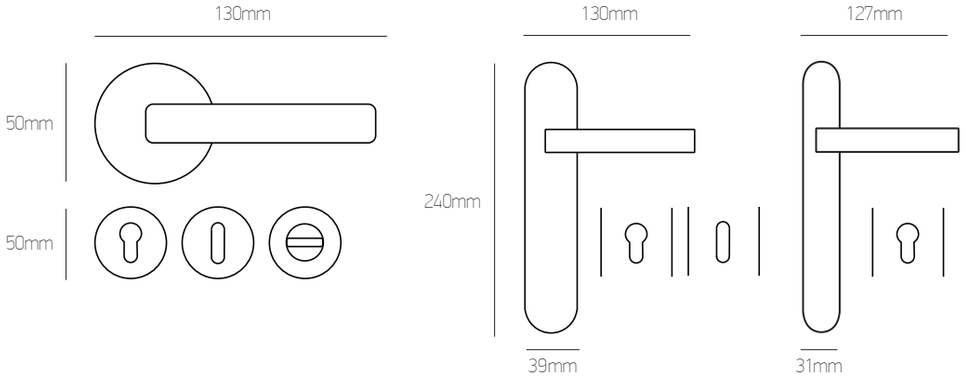

ΡΟΖΕΤΑ | ROSETTE

	Φιξ | Fix	ΖΠ | ZP	WC Ροζέτα WC Rosette
Όλα τα χρώματα | All colours:	**30 €** τεμ. | pc	**60 €** ζεύγος | pair	**75 €** ζεύγος | pair

ΠΛΑΚΑ | PLATE

	Φιξ | Fix	ΖΠ | ZP
Όλα τα χρώματα | All colours:	**30 €** τεμ. | pc	**60 €** ζεύγος | pair

80

Brass

νίκελ ματ/χρώμιο | nickel mat/chrome

μαύρο χρώμιο | black chrome

όρο ματ/όρο | oro mat/oro

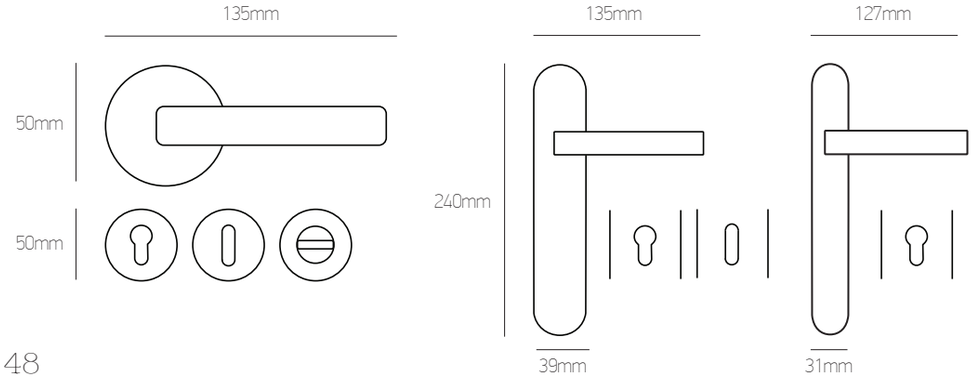

POZETA | ROSETTE

	Φιξ | Fix	ΖΠ | ZP	WC Ροζέτα WC Rosette
Όλα τα χρώματα | All colours:	**30 €** τεμ. | pc	**60 €** ζεύγος | pair	**75 €** ζεύγος | pair

ΠΛΑΚΑ | PLATE

	Φιξ | Fix	ΖΠ | ZP
Όλα τα χρώματα | All colours:	**30 €** τεμ. | pc	**60 €** ζεύγος | pair

1008

Brass

νίκελ ματ/χρώμιο | nickel mat/chrome

όρο ματ/όρο | oro mat/oro

αντικέ | antique

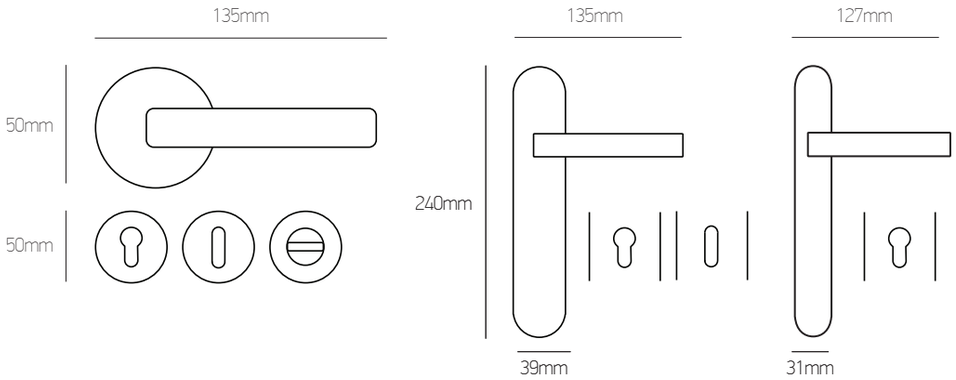

POZETA | ROSETTE

	Φιξ | Fix	ΖΠ | ZP	WC Ροζέτα WC Rosette
νίκελ ματ/χρώμιο | nickel mat/chrome:	**18 €** τεμ. | pc	**35 €** τεμ. | pc	**49 €** τεμ. | pc
όρο ματ/όρο & αντικέ | oro mat/oro & antique:	**23 €** τεμ. | pc	**45 €** ζεύγος | pair	**60 €** ζεύγος | pair

ΠΛΑΚΑ | PLATE

	Φιξ | Fix	ΖΠ | ZP
νίκελ ματ/χρώμιο | nickel mat/chrome:	**18 €** τεμ. | pc	**35 €** τεμ. | pc
όρο ματ/όρο & αντικέ | oro mat/oro & antique:	**23 €** τεμ. | pc	**45 €** ζεύγος | pair

1003K

Aluminium

νίκελ ματ | nickel mat

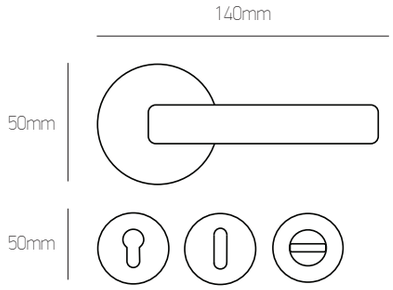

	POZETA | ROSETTE		
νίκελ ματ | nickel mat:	Φιξ | Fix **8 €** τεμ. | pc	ΖΠ | ZP **16 €** ζεύγος | pair	WC Ροζέτα WC Rosette **26 €** ζεύγος | pair

01
Brass

νίκελ ματ/χρώμιο | nickel mat/chrome

λευκό χρώμιο | white chrome

μαύρο χρώμιο | black chrome

όρο ματ/όρο | oro mat/oro

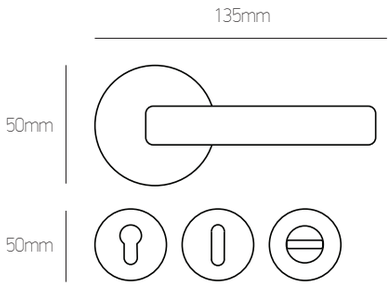

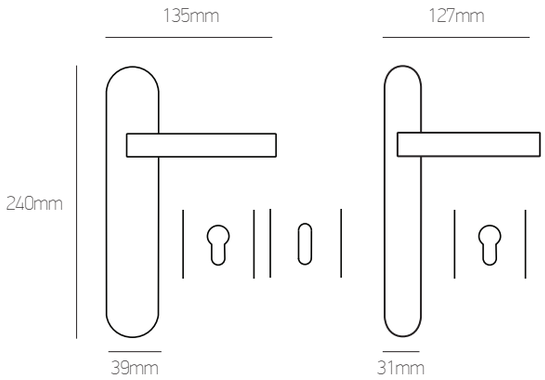

	POZETA | ROSETTE		
Όλα τα χρώματα | All colours:	Φιξ | Fix **23 €** τεμ. | pc	ΖΠ | ZP **46 €** ζεύγος | pair	WC Ροζέτα WC Rosette **56 €** ζεύγος | pair

	ΠΛΑΚΑ | PLATE 39mm		ΠΛΑΚΑ | PLATE 31mm
Όλα τα χρώματα | All colours:	Φιξ | Fix **23 €** τεμ. | pc	ΖΠ | ZP **46 €** ζεύγος | pair	Φιξ | Fix **21 €** τεμ. | pc

01SWT

Brass

νίκελ ματ | nickel mat

όρο ματ/όρο | oro mat/oro

01SWR

Brass

νίκελ ματ | nickel mat

όρο ματ/όρο | oro mat/oro

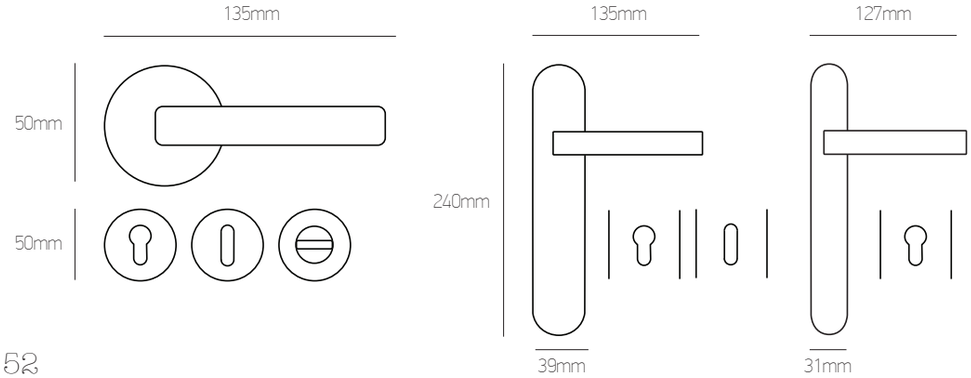

POZETA | ROSETTE

Όλα τα χρώματα | All colours:	Φιξ | Fix **28 €** τεμ. | pc	ΖΠ | ZP **55 €** ζεύγος | pair	WC Ροζέτα WC Rosette **70 €** ζεύγος | pair

ΠΛΑΚΑ | PLATE

Όλα τα χρώματα | All colours:	Φιξ | Fix **28 €** τεμ. | pc	ΖΠ | ZP **55 €** ζεύγος | pair

03

Brass

νίκελ ματ/χρώμιο | nickel mat/chrome

λευκό χρώμιο | white chrome

όρο ματ/όρο | oro mat/oro

αντικέ | antique

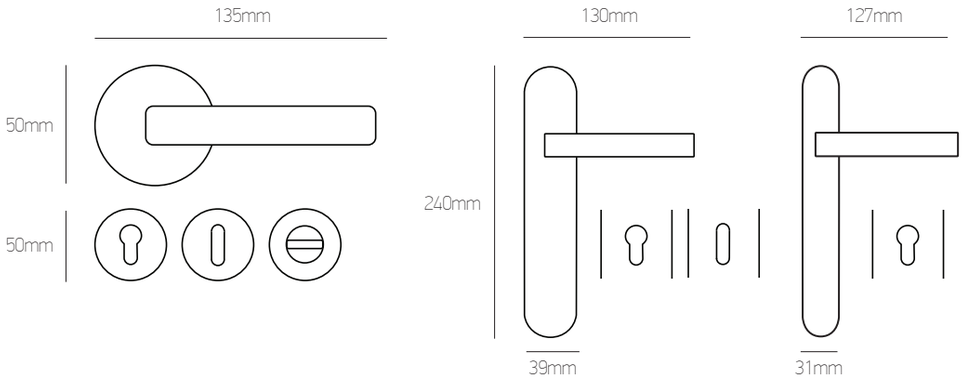

	POZETA | ROSETTE		
Όλα τα χρώματα | All colours:	Φιξ | Fix **23 €** τεμ. | pc	ΖΠ | ZP **46 €** ζεύγος | pair	WC Ροζέτα WC Rosette **56 €** ζεύγος | pair

	ΠΛΑΚΑ | PLATE 39mm		ΠΛΑΚΑ | PLATE 31mm
Όλα τα χρώματα | All colours:	Φιξ | Fix **23 €** τεμ. | pc	ΖΠ | ZP **46 €** ζεύγος | pair	Φιξ | Fix **21 €** τεμ. | pc

810

Brass

νίκελ ματ/χρώμιο | nickel mat/chrome

όρο ματ/όρο | oro mat/oro

αντικέ | antique

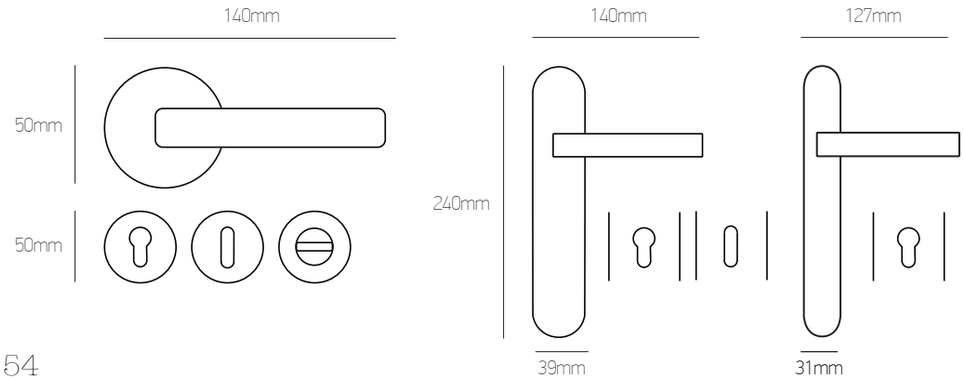

POZETA | ROSETTE

	Φιξ | Fix	ΖΠ | ZP	WC Ροζέτα WC Rosette
Όλα τα χρώματα | All colours:	**23 €** τεμ. | pc	**46 €** ζεύγος | pair	**60 €** ζεύγος | pair

ΠΛΑΚΑ | PLATE

	Φιξ | Fix	ΖΠ | ZP
Όλα τα χρώματα | All colours:	**23 €** τεμ. | pc	**46 €** ζεύγος | pair

04
Brass

νίκελ ματ/χρώμιο | nickel mat/chrome

λευκό χρώμιο | white chrome

μαύρο χρώμιο | black chrome

όρο ματ/όρο | oro mat/oro

αντικέ | antique

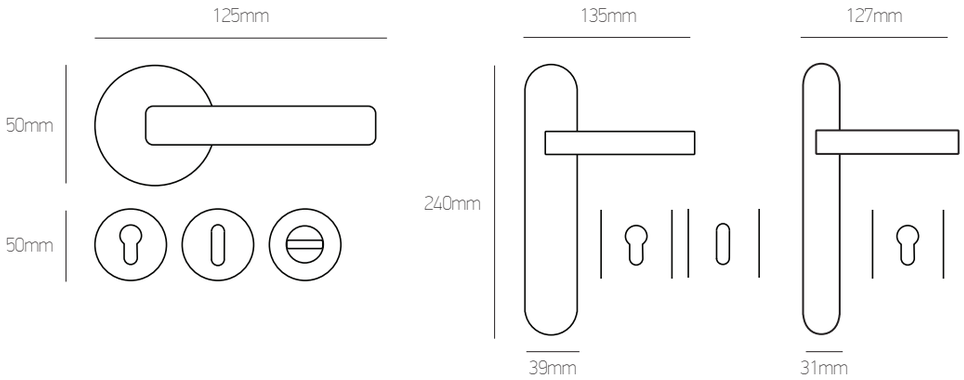

POZETA | ROSETTE

	Φιξ | Fix	ΖΠ | ZP	WC Ροζέτα WC Rosette
Όλα τα χρώματα | All colours:	**20 €** τεμ. | pc	**40 €** ζεύγος | pair	**50 €** ζεύγος | pair

ΠΛΑΚΑ | PLATE

	Φιξ | Fix	ΖΠ | ZP
Όλα τα χρώματα | All colours:	**19 €** τεμ. | pc	**40 €** ζεύγος | pair

07

Brass

νίκελ ματ/χρώμιο | nickel mat/chrome

λευκό χρώμιο | white chrome

όρο ματ/όρο | oro mat/oro

αντικέ | antique

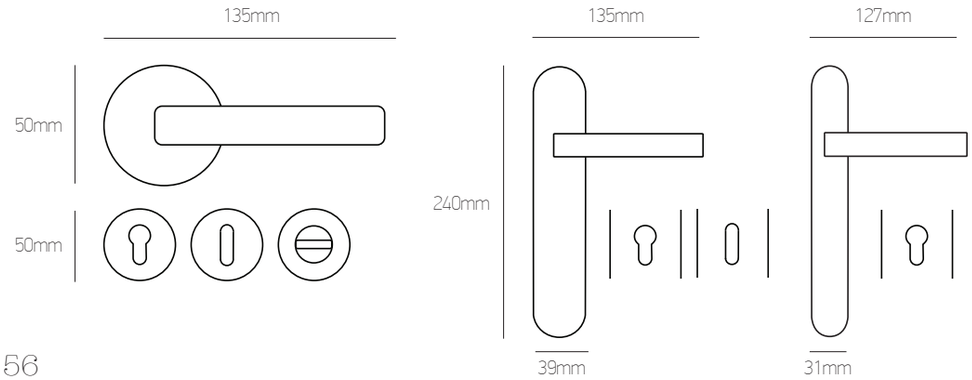

POZETA | ROSETTE

	Φιξ | Fix	ΖΠ | ZP	WC Ροζέτα WC Rosette
Όλα τα χρώματα | All colours:	**29 €** τεμ. | pc	**57 €** ζεύγος | pair	**72 €** ζεύγος | pair

ΠΛΑΚΑ | PLATE

	Φιξ | Fix	ΖΠ | ZP
Όλα τα χρώματα | All colours:	**28 €** τεμ. | pc	**57 €** ζεύγος | pair

71

Brass

νίκελ ματ/χρώμιο | nickel mat/chrome

λευκό χρώμιο | white chrome

όρο ματ/όρο | oro mat/oro

αντικέ | antique

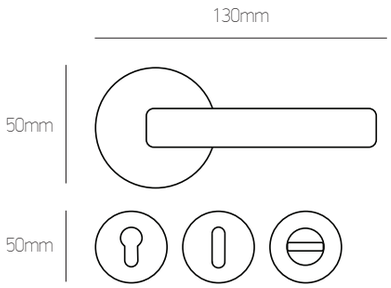

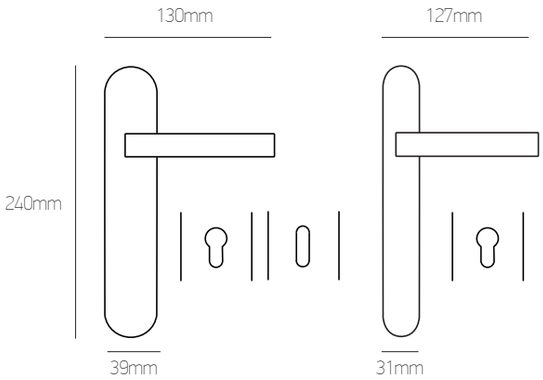

POZETA | ROSETTE

Όλα τα χρώματα | All colours:	Φιξ | Fix **28 €** τεμ. | pc	ΖΠ | ZP **55 €** ζεύγος | pair	WC Ροζέτα WC Rosette **70 €** ζεύγος | pair

ΠΛΑΚΑ | PLATE

Όλα τα χρώματα | All colours:	Φιξ | Fix **27 €** τεμ. | pc	ΖΠ | ZP **55 €** ζεύγος | pair

06

Brass

νίκελ ματ/χρώμιο | nickel mat/chrome

λευκό χρώμιο | white chrome

όρο ματ/όρο | oro mat/oro

αντικέ | antique

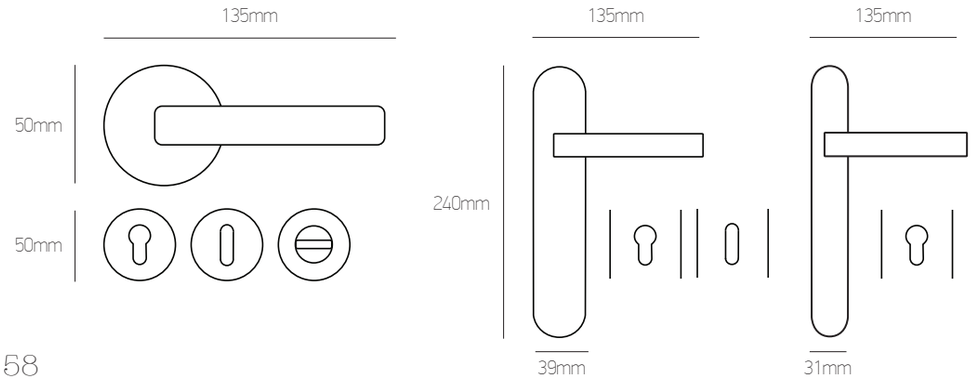

POZETA | ROSETTE

	Φιξ | Fix	ΖΠ | ZP	WC Ροζέτα WC Rosette
Όλα τα χρώματα | All colours:	**28 €** τεμ. | pc	**55 €** ζεύγος | pair	**70 €** ζεύγος | pair

ΠΛΑΚΑ | PLATE

	Φιξ | Fix	ΖΠ | ZP
Όλα τα χρώματα | All colours:	**27 €** τεμ. | pc	**55 €** ζεύγος | pair

61

Brass

νίκελ ματ/χρώμιο | nickel mat/chrome

λευκό όρο | white oro

όρο ματ/όρο | oro mat/oro

αντικέ | antique

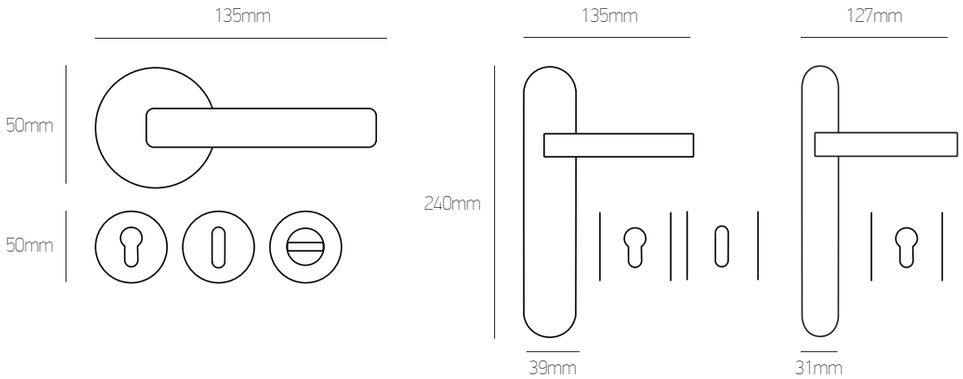

POZETA | ROSETTE

	Φιξ | Fix	ΖΠ | ZP	WC Ροζέτα WC Rosette
Όλα τα χρώματα | All colours:	**26 €** τεμ. | pc	**52 €** ζεύγος | pair	**65 €** ζεύγος | pair

ΠΛΑΚΑ | PLATE

	Φιξ | Fix	ΖΠ | ZP
Όλα τα χρώματα | All colours:	**25 €** τεμ. | pc	**52 €** ζεύγος | pair

351

Brass

νίκελ ματ/χρώμιο | nickel mat/chrome

όρο ματ/όρο | oro mat/oro

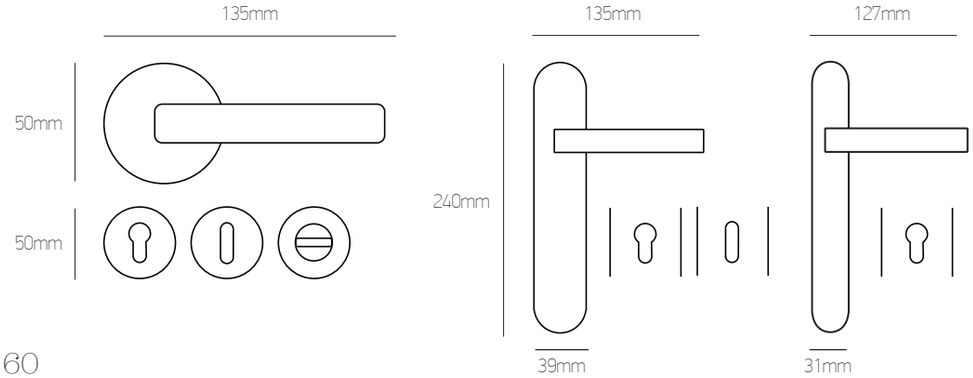

POZETA | ROSETTE

	Φιξ | Fix	ΖΠ | ZP	WC Ροζέτα WC Rosette
Όλα τα χρώματα | All colours:	**28 €** τεμ. | pc	**55 €** ζεύγος | pair	**70 €** ζεύγος | pair

ΠΛΑΚΑ | PLATE

	Φιξ | Fix	ΖΠ | ZP
Όλα τα χρώματα | All colours:	**27 €** τεμ. | pc	**55 €** ζεύγος | pair

351SW

Brass

νίκελ ματ/χρώμιο | nickel mat/chrome

όρο ματ/όρο | oro mat/oro

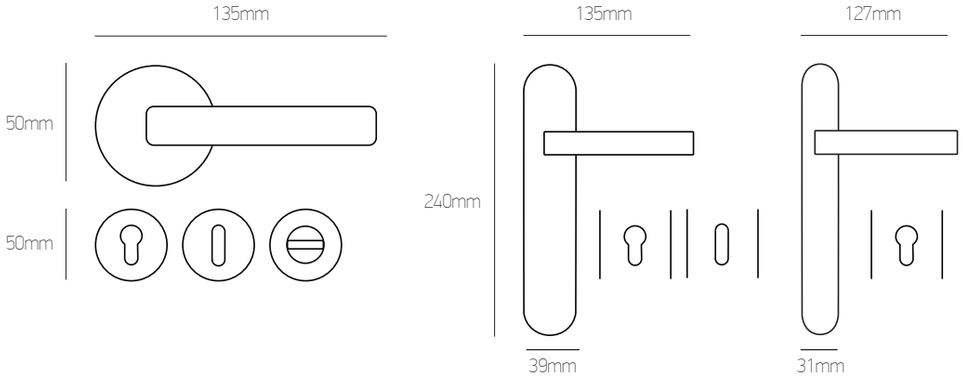

POZETA | ROSETTE

	Φιξ | Fix	ΖΠ | ZP	WC Ροζέτα WC Rosette
Όλα τα χρώματα | All colours:	**30 €** τεμ. | pc	**59 €** ζεύγος | pair	**75 €** ζεύγος | pair

ΠΛΑΚΑ | PLATE

	Φιξ | Fix	ΖΠ | ZP
Όλα τα χρώματα | All colours:	**29 €** τεμ. | pc	**59 €** ζεύγος | pair

31

Brass

νίκελ ματ/χρώμιο | nickel mat/chrome

λευκό όρο | white oro

μαύρο χρώμιο | black chrome

όρο ματ/όρο | oro mat/oro

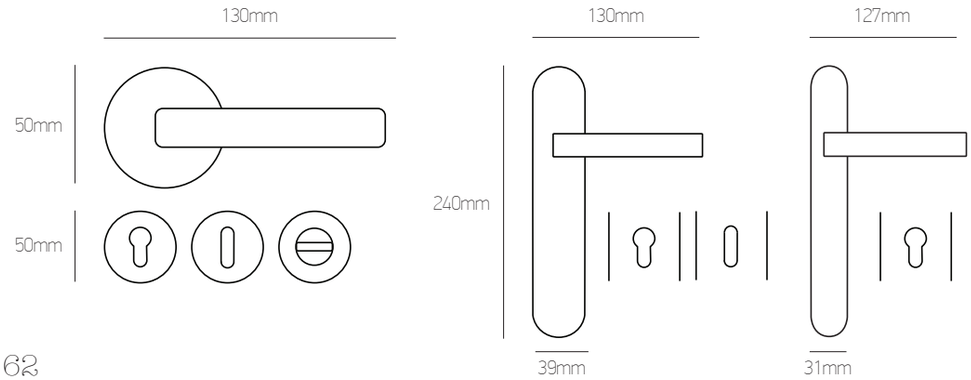

POZETA | ROSETTE

	Φιξ | Fix	ΖΠ | ZP	WC Ροζέτα WC Rosette
Όλα τα χρώματα | All colours:	**22 €** τεμ. | pc	**44 €** ζεύγος | pair	**55 €** ζεύγος | pair

ΠΛΑΚΑ | PLATE

	Φιξ | Fix	ΖΠ | ZP
Όλα τα χρώματα | All colours:	**21 €** τεμ. | pc	**44 €** ζεύγος | pair

02
Brass

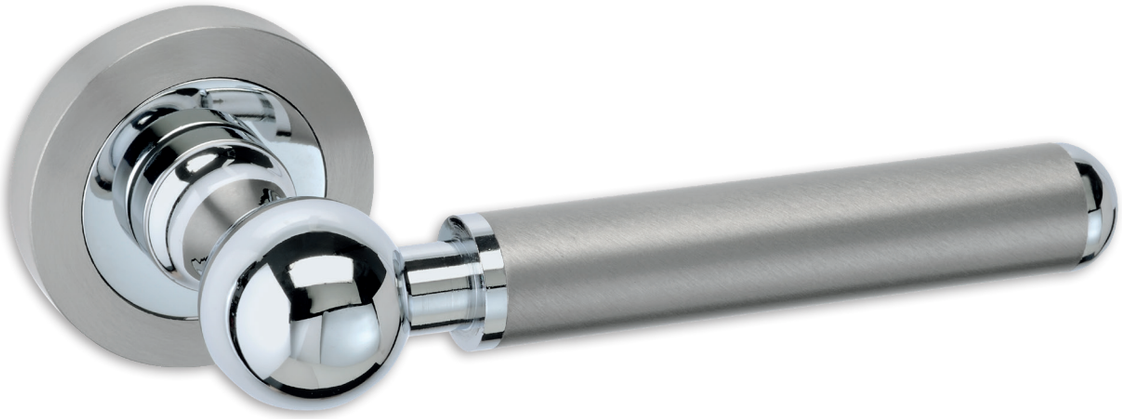

νίκελ ματ/χρώμιο | nickel mat/chrome

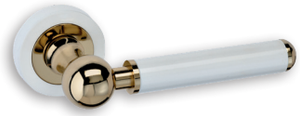

λευκό όρο | white oro

μαύρο χρώμιο | black chrome

όρο ματ/όρο | oro mat/oro

αντικέ | antique

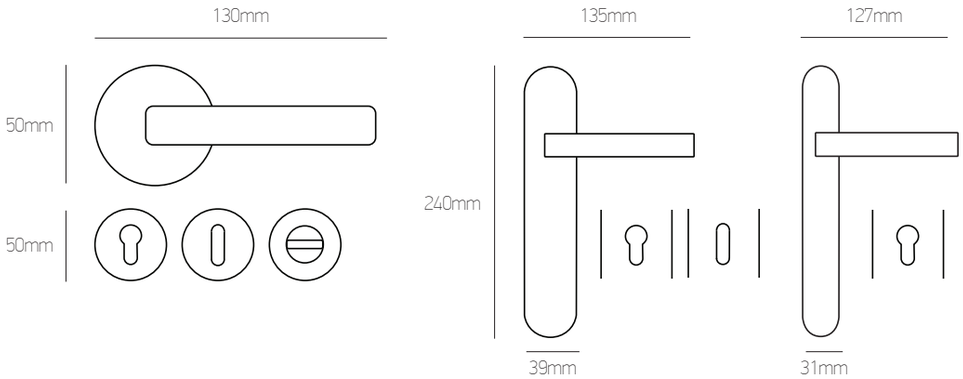

POZETA | ROSETTE

	Φιξ | Fix	ΖΠ | ZP	WC Ροζέτα WC Rosette
Όλα τα χρώματα | All colours:	**23 €** τεμ. | pc	**45 €** ζεύγος | pair	**55 €** ζεύγος | pair

ΠΛΑΚΑ | PLATE

	Φιξ | Fix	ΖΠ | ZP
Όλα τα χρώματα | All colours:	**22 €** τεμ. | pc	**45 €** ζεύγος | pair

05

Zamak

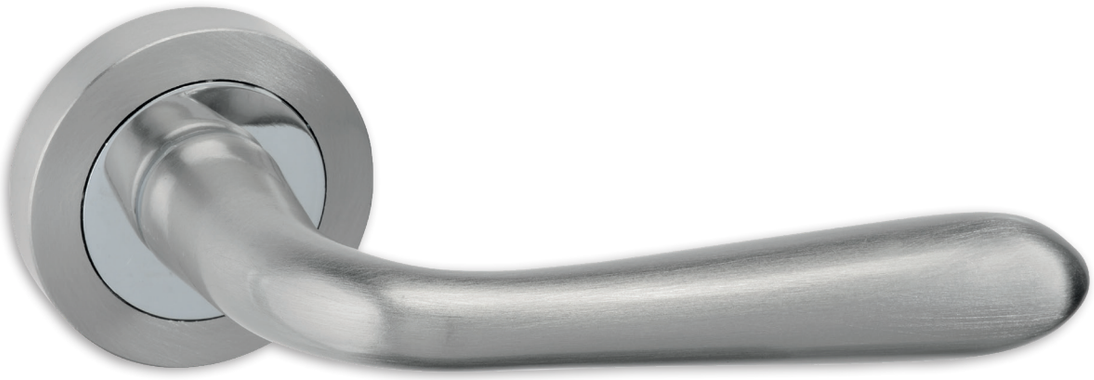

νίκελ ματ/χρώμιο | nickel mat/chrome

λευκό χρώμιο | white chrome

μαύρο χρώμιο | black chrome

όρο ματ/όρο | oro mat/oro

αντικέ | antique

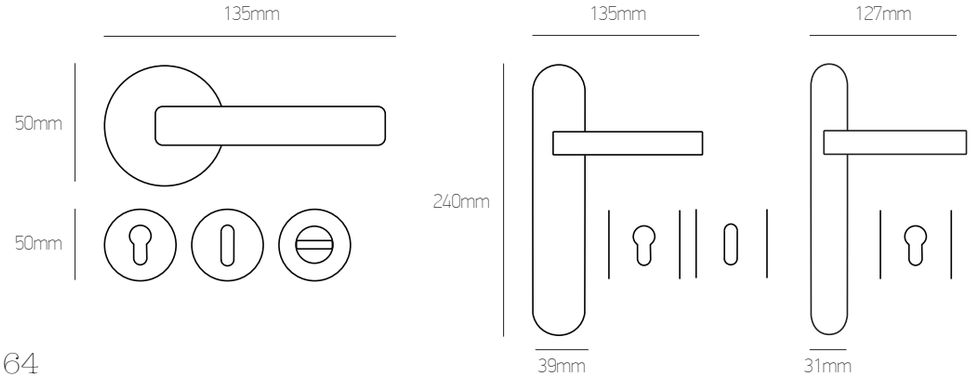

POZETA | ROSETTE

	Φιξ | Fix	ΖΠ | ZP	WC Ροζέτα WC Rosette
νίκελ ματ/χρώμιο, λευκό χρώμιο & μαύρο χρώμιο | nickel mat/chrome, white chrome & black chrome:	**14 €** τεμ. | pc	**28 €** ζεύγος | pair	**38 €** ζεύγος | pair
όρο ματ/όρο & αντικέ | oro mat/oro & antique:	**17 €** τεμ. | pc	**34 €** ζεύγος | pair	**44 €** ζεύγος | pair

ΠΛΑΚΑ | PLATE

	Φιξ | Fix	ΖΠ | ZP
νίκελ ματ/χρώμιο, λευκό χρώμιο & μαύρο χρώμιο | nickel mat/chrome, white chrome & black chrome:	**14 €** τεμ. | pc	**28 €** ζεύγος | pair
όρο ματ/όρο & αντικέ | oro mat/oro & antique:	**17 €** τεμ. | pc	**34 €** ζεύγος | pair

107K

Zamak

νίκελ ματ/χρώμιο | nickel mat/chrome

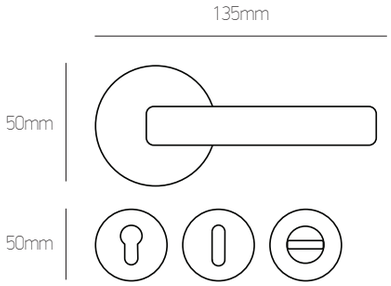

POZETA | ROSETTE

	Φιξ | Fix	ΖΠ | ZP	WC Ροζέτα WC Rosette
νίκελ ματ/χρώμιο | nickel mat/chrome:	**8 €** τεμ. | pc	**15 €** ζεύγος | pair	**25 €** ζεύγος | pair

1105
Aluminium

νίκελ ματ/χρώμιο | nickel mat/chrome

μαύρο ματ | black mat

1004K
Aluminium

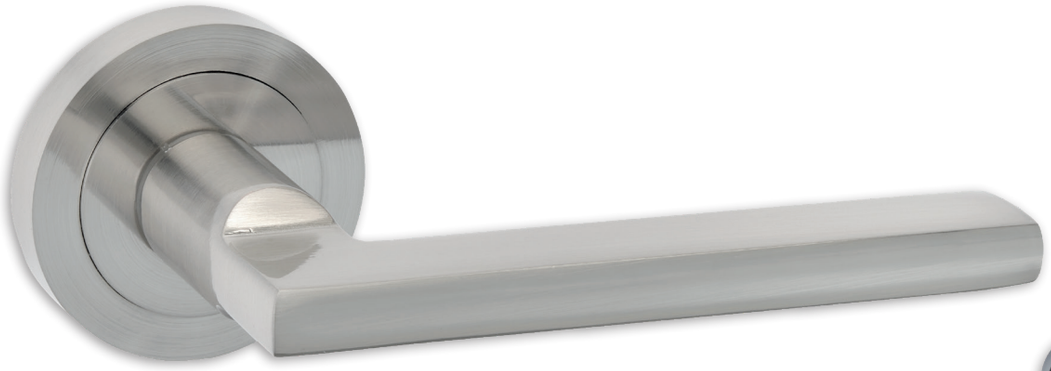

νίκελ ματ/χρώμιο | nickel mat/chrome

μαύρο ματ | black mat

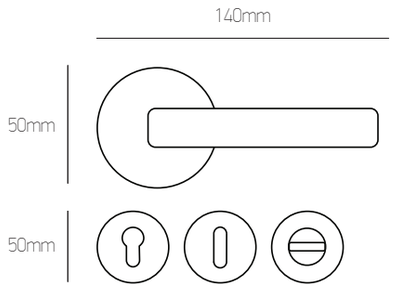

	POZETA | ROSETTE		
1105 Aluminium	Φιξ | Fix	ΖΠ | ZP	WC Ροζέτα WC Rosette
νίκελ ματ | nickel mat:	**6 €** τεμ. | pc	**11 €** ζεύγος | pair	**22 €** ζεύγος | pair
μαύρο | black:	**10 €** τεμ. | pc	**18 €** ζεύγος | pair	**28 €** ζεύγος | pair

	POZETA | ROSETTE		
1004K Aluminium	Φιξ | Fix	ΖΠ | ZP	WC Ροζέτα WC Rosette
νίκελ ματ | nickel mat:	**6 €** τεμ. | pc	**12 €** ζεύγος | pair	**25 €** ζεύγος | pair
μαύρο | black:	**10 €** τεμ. | pc	**18 €** ζεύγος | pair	**28 €** ζεύγος | pair

105
Aluminium

νίκελ ματ/χρώμιο | nickel mat/chrome

όρο ματ/όρο | oro mat/oro

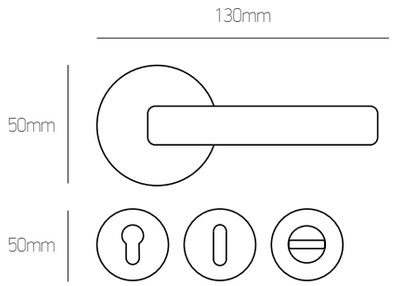

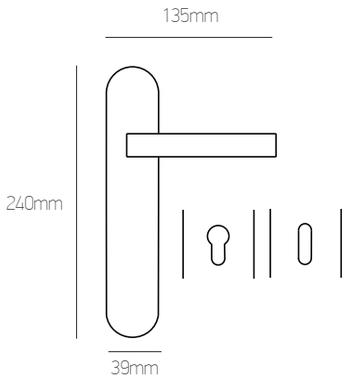

POZETA | ROSETTE

	Φιξ | Fix	ΖΠ | ZP	WC Ροζέτα WC Rosette
νίκελ ματ/χρώμιο | nickel mat/chrome:	**7 €** τεμ. | pc	**14 €** ζεύγος | pair	**25 €** ζεύγος | pair
όρο ματ/όρο | oro mat/oro:	**8 €** τεμ. | pc	**16 €** ζεύγος | pair	**27 €** ζεύγος | pair

ΠΛΑΚΑ | PLATE

	Φιξ | Fix	ΖΠ | ZP
νίκελ ματ/χρώμιο | nickel mat/chrome:	**6 €** τεμ. | pc	**12 €** ζεύγος | pair
όρο ματ/όρο | oro mat/oro:	**8 €** τεμ. | pc	**16 €** ζεύγος | pair

125 Iris

Zamak

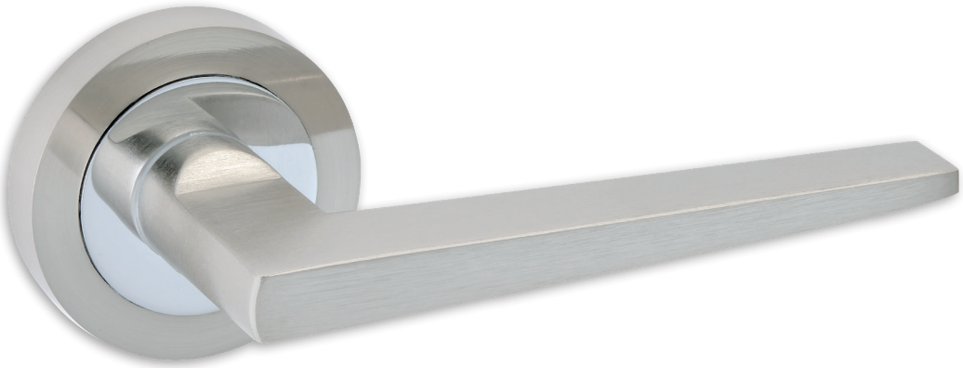

νίκελ ματ χρώμιο | nickel mat chrome

ral7015/mat

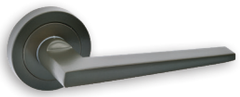

ral7022/mat

ral9010/mat

μαύρο ματ | black mat

όρο ματ | oro mat

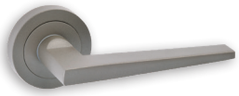

sahara

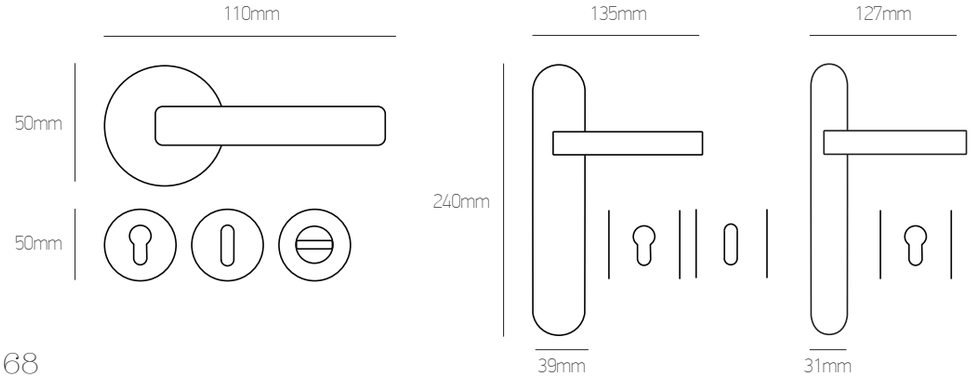

POZETA | ROSETTE

	Φιξ | Fix	ΖΠ | ZP	WC Ροζέτα WC Rosette
Όλα τα χρώματα | All colours:	**15 €** τεμ. | pc	**29 €** ζεύγος | pair	**39 €** ζεύγος | pair

ΠΛΑΚΑ | PLATE

	Φιξ | Fix	ΖΠ | ZP
Όλα τα χρώματα | All colours:	**15 €** τεμ. | pc	**29 €** ζεύγος | pair

1001K

Inox

inox

λευκό | white

μαύρο | black

1002K

Inox

inox

λευκό | white

μαύρο | black

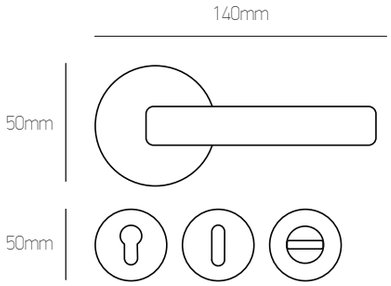

1001K	POZETA | ROSETTE		
	Φιξ | Fix	ΖΠ | ZP	WC Ροζέτα WC Rosette
inox: λευκό & μαύρο | white & black:	**6 €** τεμ. | pc	**12 €** ζεύγος | pair	**23 €** ζεύγος | pair
	10 € τεμ. | pc	**18 €** ζεύγος | pair	**30 €** ζεύγος | pair

1002K	POZETA | ROSETTE		
	Φιξ | Fix	ΖΠ | ZP	WC Ροζέτα WC Rosette
inox: λευκό & μαύρο | white & black:	**6 €** τεμ. | pc	**12 €** ζεύγος | pair	**23 €** ζεύγος | pair
	10 € τεμ. | pc	**18 €** ζεύγος | pair	**30 €** ζεύγος | pair

255 Siena

Brass/Porcelana

νίκελ αντικέ | nickel antique

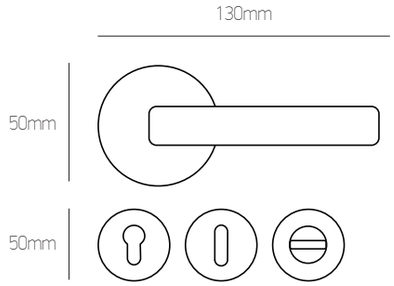

POZETA | ROSETTE

	Φιξ | Fix	ΖΠ | ZP	WC Ροζέτα WC Rosette
νίκελ αντικέ | nickel antique:	**43 €** τεμ. | pc	**85 €** ζεύγος | pair	**96 €** ζεύγος | pair

155
Brass

αντικέ | antique

114K
Zamak

αντικέ | antique

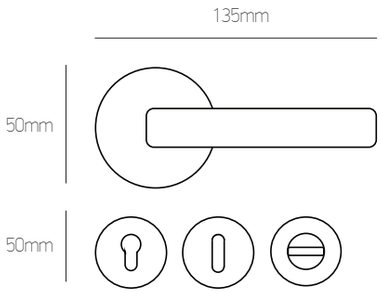

155 Brass	POZETA | ROSETTE		
	Φιξ | Fix	ΖΠ | ZP	WC Ροζέτα WC Rosette
αντικέ | antique:	**32 €** τεμ. | pc	**64 €** ζεύγος | pair	**79 €** ζεύγος | pair

114K Zamak	POZETA | ROSETTE		
	Φιξ | Fix	ΖΠ | ZP	WC Ροζέτα WC Rosette
αντικέ | antique:	**13 €** τεμ. | pc	**25 €** ζεύγος | pair	**35 €** ζεύγος | pair

41

Inox/Aluminium

νίκελ ματ/χρώμιο | nickel mat/chrome

μαύρο ματ | black mat

όρο ματ/ όρο | oro mat /oro

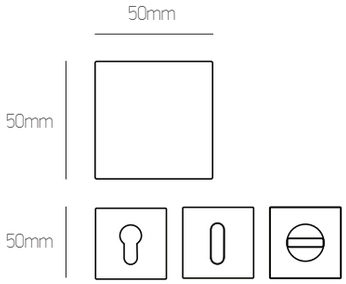

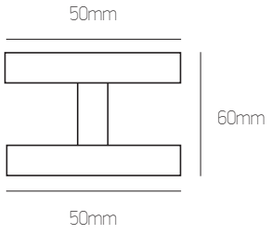

POZETA | ROSETTE

	Φιξ | Fix	ΖΠ | ZP
Όλα τα χρώματα | All colours:	**18 €** τεμ. | pc	**35 €** ζεύγος | pair

40

Brass/Aluminium

νίκελ ματ/χρώμιο | nickel mat/chrome

λευκό | white

μαύρο | black

όρο ματ/όρο | oro mat/oro

αντικέ | antique

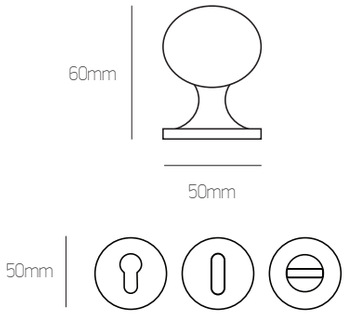

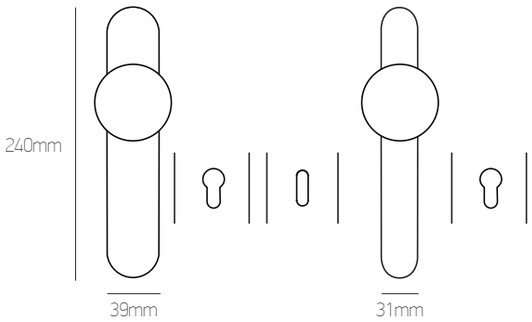

POZETA | ROSETTE

	Φιξ | Fix	ΖΠ | ZP	WC Ροζέτα WC Rosette
Όλα τα χρώματα/αλουμίνιο | All colours/aluminium:	**17 €** τεμ. | pc	**33 €** ζεύγος | pair	**43 €** ζεύγος | pair
Όλα τα χρώματα/ορείχαλκος | All colours/brass:	**27 €** τεμ. | pc	**53 €** ζεύγος | pair	**63 €** ζεύγος | pair

ΠΛΑΚΑ | PLATE

	Φιξ | Fix	ΖΠ | ZP
Όλα τα χρώματα/αλουμίνιο | All colours/aluminium:	**17 €** τεμ. | pc	**33 €** ζεύγος | pair
Όλα τα χρώματα/ορείχαλκος | All colours/brass:	**27 €** τεμ. | pc	**53 €** ζεύγος | pair

Best
DESIGN IN TOUCH

Best

DESIGN IN TOUCH

ΛΑΒΕΣ ΕΞΩΘΥΡΩΝ | OUTDOOR HANDLES

170 Φ30

Inox/Brass

inox

ral7015

ral7022

λευκό | white

μαύρο | black

όρο ματ
oro mat

sahara

αντικέ
antique

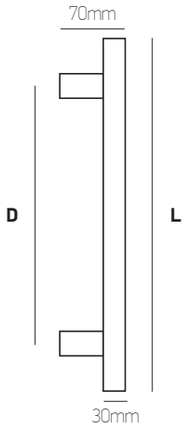

D	L	€/τεμ. | pc Inox201	€/τεμ. | pc Inox304	€/τεμ. | pc Inox316	€/τεμ. | pc OM/Ant.	€/τεμ. | pc Ral
230	400	**30**	**34**	**39**	**70**	**45**
360	500	**32**	**36**	**42**	**75**	**48**
400	600	**35**	**40**	**45**	**80**	**51**
600	800	**38**	**42**	**47**	**85**	**55**
800	1000	**42**	**45**	**49**	**100**	**59**
1000	1200		**47**	**53**	**110**	**69**
1200	1400		**50**	**57**	**125**	**74**
1400	1600		**55**	**62**	**135**	**85**
1600	1800		**60**	**65**	**150**	**97**
1800	2000		**65**	**68**	**160**	**105**
2000	2200		**70**	**75**		**120**

Σημείωση | Note:
Τρίτο πόδι: **9 €/τεμ**. | Third leg: **9 €/pc**
Συσκευασία 10 τεμ. διαφορετικής διάστασης: **-10%**
10 pc package (different dimentions): **-10%**
Συσκευασία 10 τεμ. ανά διάσταση: **-20%**
10 pc package (per dimention): **-20%**

171 Φ25

Inox/Brass

inox

ral7015

ral7022

λευκό | white

μαύρο | black

όρο ματ
oro mat

sahara

αντικέ
antique

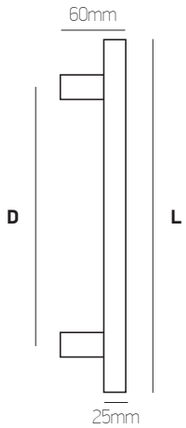

D	L	€/τεμ. | pc Inox201	€/τεμ. | pc Inox304	€/τεμ. | pc Inox316	€/τεμ. | pc OM/Ant.	€/τεμ. | pc Ral
230	400	**29**	**32**	**36**	**55**	**40**
360	500	**31**	**34**	**38**	**60**	**43**
400	600	**33**	**37**	**40**	**65**	**46**
600	800	**35**	**39**	**42**	**75**	**50**
800	1000	**38**	**42**	**45**	**85**	**55**
1000	1200	**40**	**46**	**48**	**95**	**63**
1200	1400		**50**	**53**	**110**	**69**
1400	1600		**54**	**57**	**115**	**80**
1600	1800		**58**	**64**	**125**	**92**
1800	2000		**63**	**70**	**135**	**95**
2000	2200		**70**	**80**		**110**

Σημείωση | Note:
Τρίτο πόδι: **8 €/τεμ.** | Third leg: **8 €/pc**
Συσκευασία 10 τεμ. διαφορετικής διάστασης: **-10%**
10 pc package (different dimentions): **-10%**
Συσκευασία 10 τεμ. ανά διάσταση: **-20%**
10 pc package (per dimention): **-20%**

172 Φ20

Inox/Brass

inox

μαύρο | black

όρο ματ/όρο | oro mat/oro

αντικέ | antique

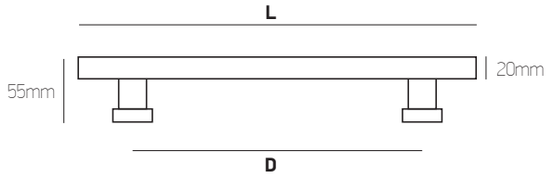

D	L	€/τεμ. | pc Inox304	€/τεμ. | pc Brass	€/τεμ. | pc Black
210	288	**23**	**33**	**30**
230	400	**25**	**35**	**33**
360	500	**27**	**37**	**35**
400	600	**29**	**42**	**38**
600	800	**32**	**55**	**42**
800	1000	**34**	**62**	

Σημείωση | Note:
Συσκευασία 10 τεμ. διαφορετικής διάστασης: **-10%**
10 pc package (different dimentions): **-10%**
Συσκευασία 10 τεμ. ανά διάσταση: **-20%**
10 pc package (per dimention): **-20%**

175 Φ30

Inox/Brass

inox

λευκό | white μαύρο | black όρο ματ oro mat αντικέ antique

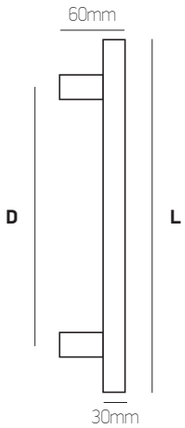

D	L	€/τεμ. | pc Inox304	€/τεμ. | pc Inox316	€/τεμ. | pc OM/Ant.	€/τεμ. | pc Ral
230	400	**60**	**65**	**80**	**65**
360	500	**63**	**68**	**85**	**70**
400	600	**65**	**70**	**90**	**73**
600	800	**68**	**75**	**105**	**75**
800	1000	**70**	**80**	**115**	**80**
1000	1200	**75**	**85**	**130**	**90**
1200	1400	**80**	**90**	**145**	**95**
1400	1600	**85**	**100**	**155**	**105**
1600	1800	**90**	**110**	**170**	**110**
1800	2000	**100**	**120**	**180**	**130**
2000	2200	**110**	**130**		**140**

Σημείωση | Note:
Τρίτο πόδι: **16 €/τεμ**. | Third leg: **16 €/pc**
Συσκευασία 10 τεμ. διαφορετικής διάστασης: **-10%**
10 pc package (different dimentions): **-10%**
Συσκευασία 10 τεμ. ανά διάσταση: **-20%**
10 pc package (per dimention): **-20%**

145 Φ30

Inox/Brass

inox

μαύρο | black

όρο ματ
oro mat

αντικέ
antique

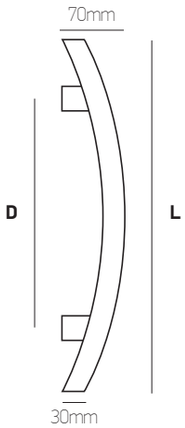

D	L	€/τεμ. | pc Inox304	€/τεμ. | pc Inox316	€/τεμ. | pc OM/Ant.	€/τεμ. | pc Black
400	600	**45**	**50**	**90**	**55**
600	800	**55**	**60**	**100**	**60**
800	1000	**65**	**70**	**110**	**65**
1000	1200	**75**	**80**	**125**	**75**
1200	1400	**85**	**90**	**140**	**85**
1400	1600	**95**	**100**	**150**	**95**
1600	1800	**105**	**110**	**170**	**110**
1800	2000	**120**	**125**	**180**	**125**

Σημείωση | Note:
Τρίτο πόδι: **9 €/τεμ**. | Third leg: **9 €/pc**
Συσκευασία 10 τεμ.: **-10%** | 10 pc package: **-10%**

146 Φ30

Inox/Brass

inox

μαύρο Inox
black Inox

όρο ματ
oro mat

αντικέ
antique

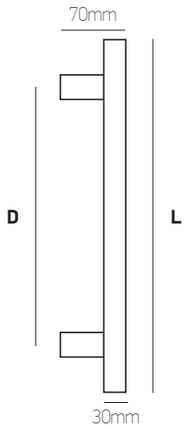

D	L	€/τεμ. | pc Inox304	€/τεμ. | pc Inox316	€/τεμ. | pc OM/Ant.	€/τεμ. | pc Ral
400	600	**45**	**50**	**90**	**55**
600	800	**55**	**60**	**100**	**60**
800	1000	**65**	**70**	**110**	**65**
1000	1200	**75**	**80**	**125**	**75**
1200	1400	**85**	**90**	**140**	**85**
1400	1600	**95**	**100**	**150**	**95**
1600	1800	**105**	**110**	**170**	**110**
1800	2000	**120**	**125**	**180**	**125**

Σημείωση | Note:
Τρίτο πόδι: **9 €/τεμ**. | Third leg: **9 €/pc**
Συσκευασία 10 τεμ.: **-10%** |
10 pc package: **-10%**

100

Inox/Brass

inox

μαύρο | black

όρο ματ
oro mat

αντικέ
antique

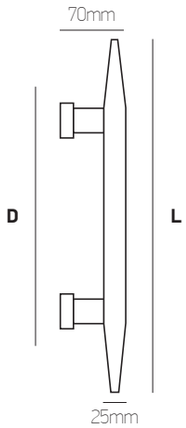

D	L	€/τεμ. | pc Inox/Brass	€/τεμ. | pc Ral
265	500	**50**	**60**

Σημείωση | Note:
Συσκευασία 10 τεμ.: **-10%** | 10 pc package: **-10%**

140

Inox/Brass

inox

ral7015/mat

ral7022/mat

λευκό | white

μαύρο | black

sahara

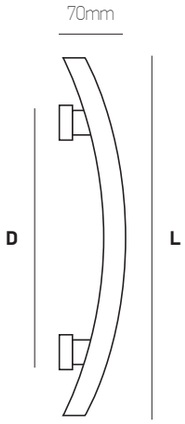

D	L	€/τεμ. | pc Inox304	€/τεμ. | pc Ral
275	470	**50**	**60**

Σημείωση | Note:
Συσκευασία 10 τεμ.: **-10%** | 10 pc package: **-10%**

710 Φ30

Brass

νίκελ ματ/χρώμιο
nickel mat/chrome

μαύρο χρώμιο
black chrome

όρο ματ/όρο
oro mat/oro

αντικέ
antique

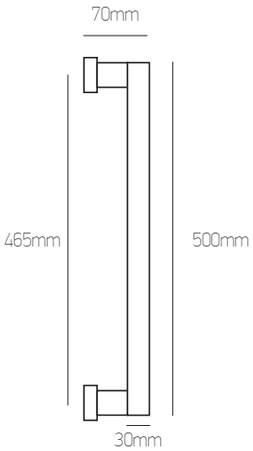

Σημείωση | Note:
νίκελ ματ/χρώμιο & μαύρο χρώμιο: **65 €/τεμ.** | nickel mat/chrome & black chrome: **65 €/pc**
όρο ματ/όρο & αντικέ: **75 €/τεμ.** | oro mat/oro & antique: **75 €/pc**

580 80x20

Aluminium

silver

λευκό | white μαύρο | black

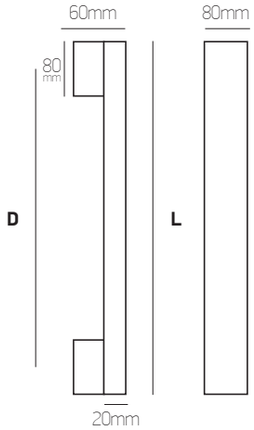

D	L	€/τεμ.
520	600	**160**
720	800	**180**
920	1000	**210**
1120	1200	**230**
1320	1400	**250**
1420	1500	**270**
1520	1600	**290**
1720	1800	**320**
1920	2000	**360**
2120	2200	**380**

Σημείωση | Note:
Τρίτο πόδι: **50 €/τεμ.**| Third leg: **50 €/pc**

12 40x15

Inox/Aluminium

inox

ral7015

ral7022

λευκό | white

μαύρο | black

sahara

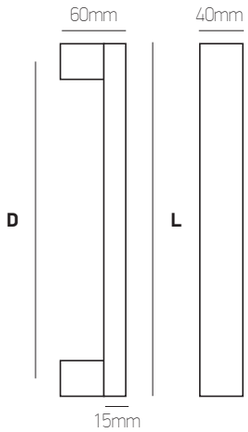

D	L	€/τεμ. | pc Inox304	€/τεμ. | pc Ral
396	400	**100**	**60**
496	500	**115**	**65**
596	600	**130**	**75**
796	800	**145**	**85**
996	1000	**150**	**100**
1196	1200	**165**	**110**
1396	1400	**175**	**130**
1596	1600	**190**	**145**
1796	1800	**195**	**160**
1996	2000	**210**	**175**
2196	2200	**225**	**190**

Σημείωση | Note:
Τρίτο πόδι (αλουμίνιο): **15 €/τεμ**. | Third leg (aluminium): **15 €/pc**
Τρίτο πόδι (inox): **32 €/τεμ.** | Third leg (inox): **32 €/pc**
Συσκευασία 10 τεμ.: **-10%** | 10 pc package: **-10%**

230 40x10

Inox/Brass

inox

ral7015

ral7022

λευκό | white

μαύρο | black

όρο ματ
oro mat

sahara

αντικέ
antique

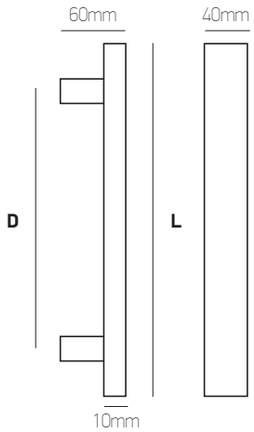

D	L	€/τεμ. | pc Inox304	€/τεμ. | pc OM/Ant.	€/τεμ. | pc Ral
230	400	**80**	**150**	**65**
360	500	**90**	**170**	**70**
400	600	**105**	**200**	**75**
600	800	**125**	**220**	**80**
800	1000	**150**	**270**	**85**
1000	1200	**170**	**320**	**95**
1200	1400	**190**	**360**	**105**
1400	1600	**210**	**400**	**120**
1600	1800	**240**	**440**	**130**
1800	2000	**280**	**480**	**150**
2000	2200	**320**	**520**	**165**

Σημείωση | Note:
Τρίτο πόδι: **38 €/τεμ**. | Third leg: **38 €/pc**
Συσκευασία 10 τεμ. ανά διάσταση **-20%**
10 pc package per dimention: **-20%**

241 40x10

Inox/Brass

inox

ral7015

ral7022

λευκό | white

μαύρο | black

όρο ματ
oro mat

sahara

αντικέ
antique

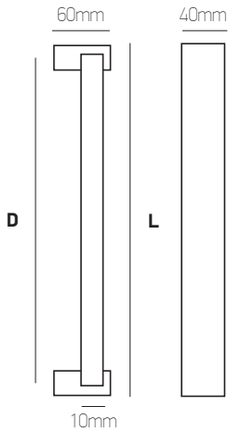

D	L	€/τεμ. | pc 304	€/τεμ. | pc OM/Ant.	€/τεμ. | pc Ral/Alum.
400	410	**85**	**160**	**70**
500	510	**95**	**180**	**75**
600	610	**110**	**210**	**80**
800	810	**130**	**230**	**85**
1000	1010	**155**	**280**	**90**
1200	1210	**180**	**330**	**100**
1400	1410	**195**	**370**	**110**
1600	1610	**220**	**410**	**130**
1800	1810	**250**	**450**	**140**
2000	2010	**290**	**490**	**160**
2200	2210	**330**	**530**	**175**

Σημείωση | Note:
Τρίτο πόδι: **38 €/τεμ**. | Third leg: **38 €/pc**
Συσκευασία 10 τεμ.: **-10%** | 10 pc package: **-10%**

240 50x10

Inox/Brass/Aluminium

inox

ral7015

ral7022

λευκό | white

μαύρο | black

όρο ματ
oro mat

sahara

αντικέ
antique

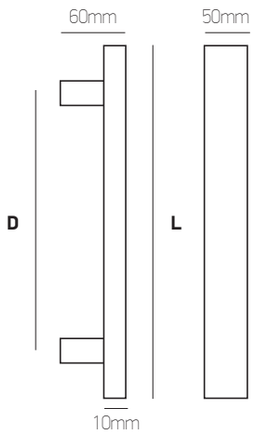

D	L	€/τεμ. Inox304	€/τεμ. OM/Ant.	€/τεμ. Ral/Alum.
230	400	**70**	**130**	**52**
360	500	**75**	**150**	**55**
400	600	**80**	**180**	**60**
600	800	**100**	**210**	**70**
800	1000	**120**	**250**	**80**
1000	1200	**130**	**290**	**90**
1200	1400	**140**	**320**	**100**
1400	1600	**150**	**340**	**120**
1600	1800	**170**	**450**	**135**
1800	2000	**190**	**530**	**150**
2000	2200	**210**	**580**	**165**

Σημείωση | Note:
Τρίτο πόδι: **25 €/τεμ**. | Third leg: **25 €/pc**
Συσκευασία 10 τεμ. διαφορετικής διάστασης: **-10%**
10 pc package (different dimentions): **-10%**
Συσκευασία 10 τεμ. ανά διάσταση: **-20%**
10 pc package (per dimention): **-20%**

440 40x10

Inox/Aluminium

inox

ral7015

ral7022

λευκό | white

μαύρο | black

sahara

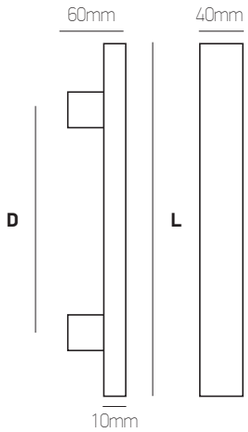

D	L	€/τεμ. | pc Inox304	€/τεμ. | pc Ral/Alum.
230	400	**65**	**45**
360	500	**70**	**50**
400	600	**75**	**55**
600	800	**90**	**60**
800	1000	**110**	**65**
1000	1200	**115**	**75**
1200	1400	**130**	**85**
1400	1600	**140**	**100**
1600	1800	**160**	**115**
1800	2000	**170**	**130**
2000	2200	**190**	**150**

Σημείωση | Note:
Τρίτο πόδι: **25 €/τεμ**. | Third leg: **25 €/pc**
Συσκευασία 10 τεμ. διαφορετικής διάστασης: **-10%**
10 pc package (different dimentions): **-10%**
Συσκευασία 10 τεμ. ανά διάσταση: **-20%**
10 pc package (per dimention): **-20%**

441 40x12/40x15

Inox/Aluminium

inox

ral7015

ral7022

λευκό | white

μαύρο | black

sahara

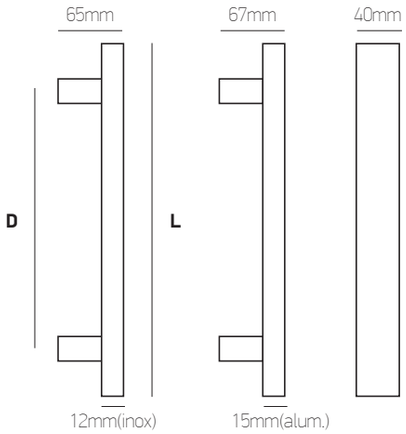

D	L	40x12 €/τεμ. Inox304	40x15 €/τεμ. Ral/Alum.
230	400	**70**	**55**
360	500	**75**	**60**
400	600	**80**	**65**
600	800	**100**	**75**
800	1000	**120**	**85**
1000	1200	**130**	**95**
1200	1400	**140**	**115**
1400	1600	**150**	**130**
1600	1800	**170**	**140**
1800	2000	**190**	**155**
2000	2200	**210**	**175**

Σημείωση | Note:
Τρίτο πόδι: **25 €/τεμ**. | Third leg: **25 €/pc**
Συσκευασία 10 τεμ.: **-10%** |
10 pc package: **-10%**

13A

Aluminium/Anodising

anodising

μαύρο | black

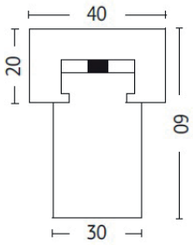

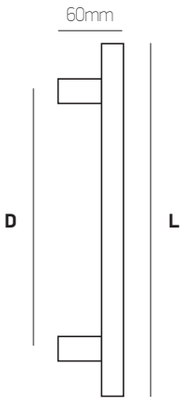

D	L	€/τεμ. | pc Anod./Ral
230	400	**48**
360	500	**52**
400	600	**55**
600	800	**60**
800	1000	**68**
1000	1200	**75**
1200	1400	**80**
1400	1600	**90**
1600	1800	**95**
1800	2000	**105**
2000	2200	**115**

Σημείωση | Note:
Λάμα Προφίλ | Bar Profile 3M: **14.5 €/3M**
Σετ Δύο Πόδια | Set Two Legs: **8.4 €/Set**
Σετ Δύο Τάπες | Set Two Caps: **5 €/Set**
Σετ Δύο Β/Τ | Set Two B/T: **1.5 €/Set**

13B

Aluminium/Anodising

anodising

μαύρο | black

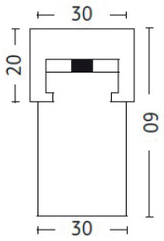

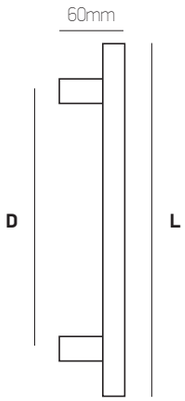

D	L	€/τεμ. | pc Anod./Ral
230	400	**42**
360	500	**46**
400	600	**50**
600	800	**53**
800	1000	**57**
1000	1200	**62**
1200	1400	**68**
1400	1600	**80**
1600	1800	**85**
1800	2000	**90**
2000	2200	**100**

Σημείωση | Note:
Λάμα Προφίλ | Bar Profile 3M: **11 €/M**
Σετ Δύο Πόδια | Set Two Legs: **8.4 €/Set**
Σετ Δύο Τάπες | Set Two Caps: **5 €/Set**
Σετ Δύο Β/Τ | Set Two B/T: **1.5 €/Set**

13C

Aluminium/Anodising

anodising

μαύρο | black

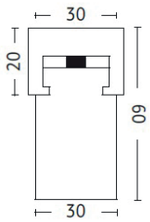

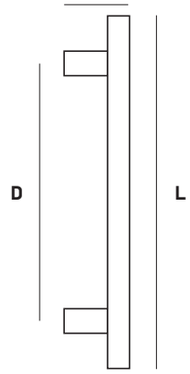

D	L	€/τεμ. | pc Anod./Ral
230	400	**42**
360	500	**46**
400	600	**50**
600	800	**53**
800	1000	**57**
1000	1200	**62**
1200	1400	**68**
1400	1600	**80**
1600	1800	**85**
1800	2000	**90**
2000	2200	**100**

Σημείωση | Note:
Τρίτο πόδι: **20 €/τεμ**. | Third leg: **20 €/pc**
Συσκευασία 10 τεμ.: **-10%** | 10 pc package: **-10%**

Λάμα Προφίλ | Bar Profile 3M: **11 €/M**
Σετ Δύο Πόδια | Set Two Legs: **8.4 €/Set**
Σετ Δύο Τάπες | Set Two Caps: **5 €/Set**
Σετ Δύο Β/Τ | Set Two B/T: **1.5 €/Set**

235 40x10

Inox/Brass/Aluminium

inox

μαύρο | black

όρο ματ
oro mat

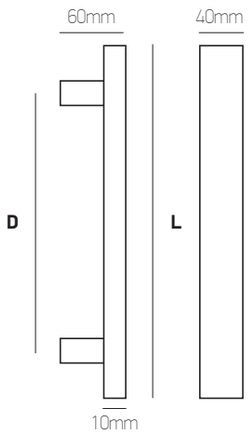

D	L	€/τεμ. | pc Inox304	€/τεμ. | pc OM/Ant.	€/τεμ. | pc Ral/Alum.
230	400	**65**	**100**	**50**
360	500	**70**	**110**	**55**
400	600	**75**	**130**	**60**
600	800	**90**	**155**	**65**
800	1000	**105**	**185**	**70**
1000	1200	**120**	**220**	**80**
1200	1400	**140**	**260**	**90**
1400	1600	**160**	**310**	**105**
1600	1800	**180**	**350**	**120**
1800	2000	**210**	**400**	**140**
2000	2200	**240**	**450**	**150**

Σημείωση | Note:
Τρίτο πόδι: **18 €/τεμ**. | Third leg: **18 €/pc**
Συσκευασία 10 τεμ.: **-10%** | 10 pc package: **-10%**

160 25x25

Inox/Brass

inox

νίκελ ματ/χρώμιο
nickel mat/chrome

μαύρο | black

μαύρο χρώμιο
black chrome

όρο ματ/όρο
oro mat/oro

αντικέ/όρο
antique/oro

αντικέ
antique

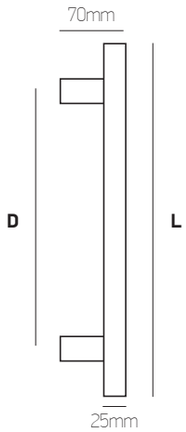

D	L	€/τεμ. | pc Inox304	€/τεμ. | pc OM/Ant.	€/τεμ. | pc Ral
230	400	**69**	**85**	**80**
360	500	**72**	**90**	**85**
400	600	**75**	**95**	**90**
600	800	**80**	**100**	**95**
800	1000	**90**	**105**	**100**
1000	1200	**100**	**110**	**110**
1200	1400	**110**	**120**	**120**
1400	1600	**120**		**130**
1600	1800	**130**		**140**
1800	2000	**140**		**150**
2000	2200	**150**		**180**

Σημείωση | Note:
Τρίτο πόδι: **19 €/τεμ.** | Third leg: **19 €/pc**
Συσκευασία 10 τεμ.: **-10%** | 10 pc package: **-10%**

160T 25x25

Inox/Brass

inox

νίκελ ματ/χρώμιο
nickel mat/chrome

μαύρο | black

μαύρο χρώμιο
black chrome

όρο ματ/όρο
oro mat/oro

αντικέ/όρο
antique/oro

αντικέ
antique

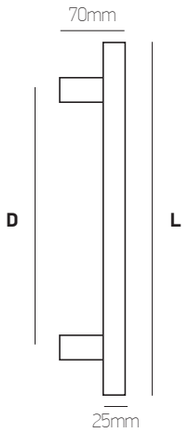

D	L	€/τεμ. | pc Inox304	€/τεμ. | pc OM/Ant.	€/τεμ. | pc Ral
230	400	**69**	**85**	**80**
360	500	**72**	**90**	**85**
400	600	**75**	**95**	**90**
600	800	**80**	**100**	**95**
800	1000	**90**	**105**	**100**
1000	1200	**100**	**110**	**110**
1200	1400	**110**	**120**	**120**
1400	1600	**120**		**130**
1600	1800	**130**		**140**
1800	2000	**140**		**150**
2000	2200	**150**		**180**

Σημείωση | Note:
Τρίτο πόδι: **19 €/τεμ.** | Third leg: **19 €/pc**
Συσκευασία 10 τεμ.: **-10%** | 10 pc package: **-10%**

220 30x10

Inox/Brass

inox

ral7015/mat

ral7022/mat

λευκό | white

μαύρο | black

όρο ματ
oro mat

sahara

αντικέ
antique

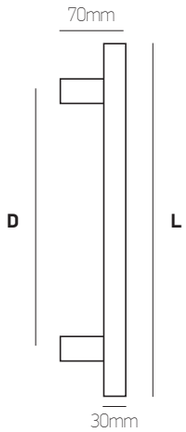

D	L	€/τεμ. | pc Inox304	€/τεμ. | pc OM/Ant.	€/τεμ. | pc Ral
230	400	**60**	**100**	**50**
360	500	**65**	**120**	**55**
400	600	**75**	**140**	**60**
600	800	**85**	**160**	**65**
800	1000	**95**	**190**	**70**
1000	1200	**110**	**220**	**80**
1200	1400	**140**	**240**	**90**
1400	1600	**160**	**280**	**105**
1600	1800	**180**	**310**	**120**
1800	2000	**200**	**340**	**140**
2000	2200	**230**	**370**	**150**

Σημείωση | Note:
Τρίτο πόδι: **38 €/τεμ.** | Third leg: **38 €/pc**
Συσκευασία 10 τεμ.: **-10%** | 10 pc package: **-10%**

190

Inox/Brass

inox

νίκελ ματ/χρώμιο
nickel mat/chrome

μαύρο | black

μαύρο χρώμιο
black chrome

όρο ματ/όρο
oro mat/oro

αντικέ
antique

αντικέ/όρο
antique/oro

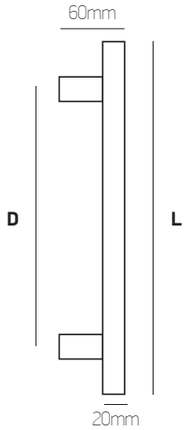

D	L	€/τεμ. | pc Inox304	€/τεμ. | pc OM/Ant.	€/τεμ. | pc Ral/Alum.
230	400	**80**	**120**	**85**
360	500	**85**	**140**	**90**
400	600	**90**	**160**	**95**
600	800	**105**	**180**	**115**
800	1000	**120**	**220**	**125**
1000	1200	**130**	**250**	**140**
1200	1400	**140**	**290**	**150**
1400	1600	**165**	**330**	**170**
1600	1800	**180**	**370**	**190**

Σημείωση | Note:
Τρίτο πόδι: **27 €/τεμ.** | Third leg: **27 €/pc**

800

Brass

νίκελ ματ | nickel mat

μαύρο | black

όρο | oro

όρο ματ | oro mat

αντικέ | antique

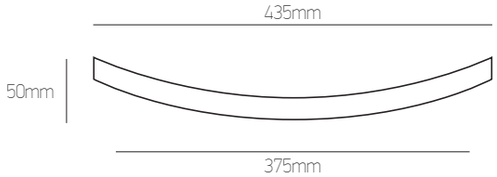

Σημείωση | Note:
L435, D375: **120 €/τεμ.| pc**

223

Aluminium/Zamak

νίκελ ματ | nickel mat

ral7015

ral7022

λευκό | white

μαύρο | black

όρο ματ | oro mat

sahara

Σημείωση | Note:
Όλα τα χρώματα: **35 €/τεμ.| pc**

Austral

Zamak

νίκελ ματ | nickel mat

ral7015/mat

ral7022/mat

ral9010/mat

ral9005/mat

sahara

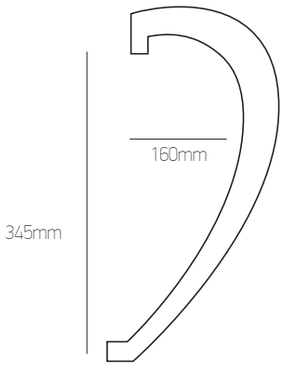

Σημείωση | Note:
νίκελ ματ: **80 €/τεμ.** | nickel mat: **80 €/pc**
νίκελ ματ: **160 €/ζεύγος** | nickel mat: **160 €/pair**
ral: **80 €/τεμ. | pc**
ral: **140 €/ζεύγος | pair**

521

Aluminium/Zamak

νίκελ ματ | nickel mat

ral7015

ral7022

λευκό | white

μαύρο | black

όρο ματ | oro mat

sahara

Σημείωση | Note:
Όλα τα χρώματα: **28 €/τεμ.** | All colours: **28 €/pc**

920L

Brass

νίκελ ματ/χρώμιο | nickel mat/chrome

λευκό χρώμιο | white chrome

μαύρο χρώμιο | black chrome

όρο ματ/όρο | oro mat/oro

Σημείωση | Note:
Όλα τα χρώματα: **65 €/τεμ.** | All colours: **65 €/pc**

920

Brass

νίκελ ματ/χρώμιο | nickel mat/chrome

λευκό χρώμιο | white chrome

μαύρο χρώμιο | black chrome

όρο ματ/όρο | oro mat/oro

αντικέ | antique

Σημείωση | Note:
Όλα τα χρώματα: **55 €/τεμ.** | All colours: **55 €/pc**

940

Brass

νίκελ ματ/χρώμιο | nickel mat/chrome

μαύρο χρώμιο | black chrome

όρο ματ/όρο | oro mat/oro

Σημείωση | Note:
Όλα τα χρώματα: **50 €/τεμ.** | All colours: **50 €/pc**

900

Brass

νίκελ ματ/χρώμιο | nickel mat/chrome

μαύρο χρώμιο | black chrome

όρο ματ/όρο | oro mat/oro

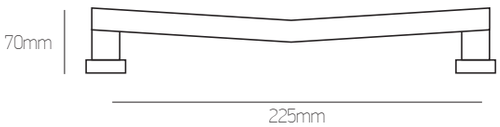

Σημείωση | Note:
Όλα τα χρώματα: **55 €/τεμ.** | All colours: **55 €/pc**

704

Brass/Aluminium

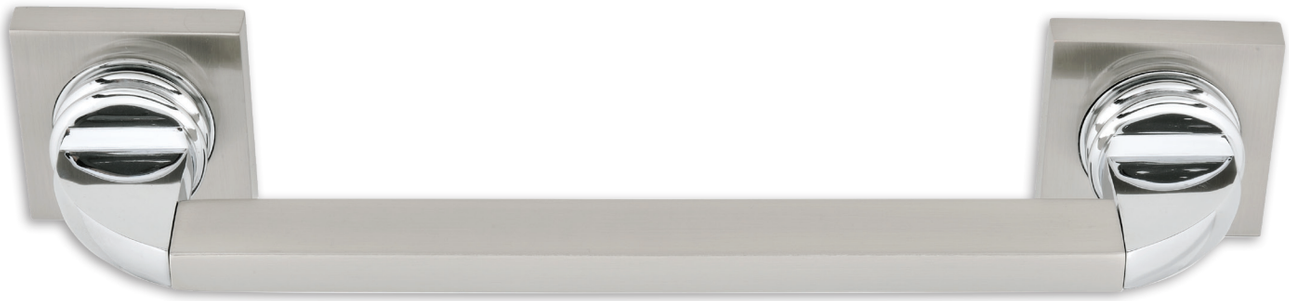

νίκελ ματ/χρώμιο | nickel mat/chrome

λευκό χρώμιο | white chrome

μαύρο χρώμιο | black chrome

όρο ματ/όρο | oro mat/oro

Σημείωση | Note:
ορείχαλκος: **42 €/τεμ.** | brass: **42 €/pc**
ορείχαλκος/αλουμίνιο: **35 €/τεμ.** | brass/aluminium: **35 €/pc**

2421

Zamak

νίκελ ματ | nickel mat

Σημείωση | Note:
νίκελ ματ: **30 €/τεμ.** | nickel mat: **30 €/pc**
Συσκευασία 10 τεμ.: **-10%** | 10 pc package: **-10%**

500

Zamak

νίκελ ματ/χρώμιο | nickel mat/chrome

λευκό όρο | white oro

μαύρο χρώμιο | black chrome

όρο ματ/όρο | oro mat/oro

αντικέ όρο | antique oro

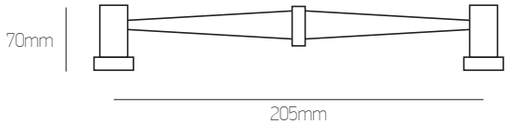

Σημείωση | Note:
Όλα τα χρώματα: **28 €/τεμ.** | All colours: **28 €/pc**

204K

Zamak

νίκελ ματ | nickel mat

μαύρο | black

Σημείωση | Note:
νίκελ ματ: **25 €/τεμ.** | nickel mat: **25 €/pc**
μαύρο: **29 €/τεμ.** | black: **29 €/pc**
Συσκευασία 10 τεμ.: **-10%** | 10 pc package: **-10%**

2422

Brass/Inox

νίκελ ματ/χρώμιο | nickel mat/chrome

μαύρο | black

όρο | oro

όρο ματ/όρο | oro mat/oro

αντικέ | antique

Σημείωση | Note:
νίκελ ματ/χρώμιο & μαύρο: **45 €/τεμ.**
nickel mat/chrome & black: **45 €/pc**
oro, oro mat/oro & αντικέ: **58 €/τεμ.**
oro, oro mat/oro & antique: **58 €/pc**

320PL

Brass/Inox

νίκελ ματ/χρώμιο | nickel mat/chrome

όρο ματ/όρο | oro mat/oro

Σημείωση | Note:
νίκελ ματ χρώμιο: **49 €/τεμ.** | nickel mat chrome: **49 €/pc**
όρο ματ/όρο: **60 €/τεμ.** | oro mat/oro: **60 €/pc**

320ROZ

Brass

νίκελ ματ/χρώμιο | nickel mat/chrome

όρο ματ/όρο | oro mat/oro

Σημείωση | Note:
Όλα τα χρώματα: **55 €/τεμ.** | All colours: **55 €/pc**

11

Brass/Inox

νίκελ ματ/χρώμιο | nickel mat/chrome

λευκό όρο | white oro

όρο ματ/όρο | oro mat/oro

Σημείωση | Note:
Όλα τα χρώματα: **32 €/τεμ.** | All colours: **32 €/pc**
Συσκευασία 20 τεμ.: **-10%** | 20 pc package: **-10%**

11K

Zamak/Inox

νίκελ ματ/χρώμιο | nickel mat/chrome

λευκό χρώμιο | white chrome

μαύρο χρώμιο | black chrome

Σημείωση | Note:
Όλα τα χρώματα: **22 €/τεμ.** | All colours: **22 €/pc**
Συσκευασία 20 τεμ.: **-10%** | 20 pc package: **-10%**

50

Brass/Inox

νίκελ ματ/χρώμιο | nickel mat/chrome

λευκό όρο | white oro

μαύρο/όρο | black/oro

όρο ματ/όρο | oro mat/oro

αντικέ | antique

Σημείωση | Note:
D195: **43 €/τεμ. | pc**
D250: **45 €/τεμ. | pc**
Συσκευασία 20 τεμ.: **-10%** | 20 pc package: **-10%**

50K

Zamak/Inox

νίκελ ματ/χρώμιο | nickel mat/chrome

λευκό | white

μαύρο | black

λευκό χρώμιο | white chrome

μαύρο χρώμιο | black chrome

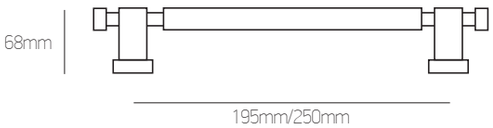

Σημείωση | Note:
D195: **26 €/τεμ. | pc**
D250: **30 €/τεμ. | pc**
Συσκευασία 20 τεμ.: **-10%** | 20 pc package: **-10%**

30

Brass/Inox

νίκελ ματ/χρώμιο | nickel mat/chrome

μαύρο ματ/black mat

όρο ματ/όρο | oro mat/oro

αντικέ | antique

Σημείωση | Note:
Όλα τα χρώματα: **50 €/τεμ.** | All colours: **50 €/pc**

03

Brass/Inox

νίκελ ματ/χρώμιο | nickel mat/chrome

λευκό | white

μαύρο | black

όρο ματ/όρο | oro mat/oro

αντικέ | antique

Σημείωση | Note:
Όλα τα χρώματα: **33 €/τεμ.** | All colours: **33 €/pc**

01

Brass/Inox

νίκελ ματ/χρώμιο | nickel mat/chrome

λευκό όρο | white oro

όρο ματ/όρο | oro mat/oro

αντικέ | antique

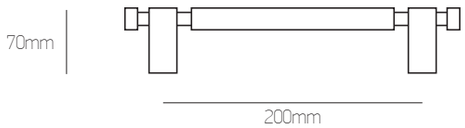

Σημείωση | Note:
Όλα τα χρώματα: **38 €/τεμ.** | All colours: **38 €/pc**
Συσκευασία 10 τεμ.: **-10%** | 10 pc package: **-10%**

01

Zamak/Inox

νίκελ ματ/χρώμιο | nickel mat/chrome

λευκό χρώμιο | white chrome

μαύρο χρώμιο | black chrome

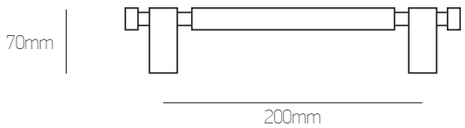

Σημείωση | Note:
Όλα τα χρώματα: **24 €/τεμ.** | All colours: **24 €/pc**
Συσκευασία 10 τεμ.: **-10%** | 10 pc package: **-10%**

02

Brass/Inox

νίκελ ματ/χρώμιο | nickel mat/chrome

λευκό όρο | white oro

όρο ματ/όρο | oro mat/oro

αντικέ | antique

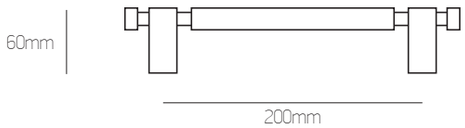

Σημείωση | Note:
Όλα τα χρώματα: **36 €/τεμ.** | All colours: **36 €/pc**
Συσκευασία 10 τεμ.: **-10%** | 10 pc package: **-10%**

02

Zamak/Inox

νίκελ ματ/χρώμιο | nickel mat/chrome

λευκό χρώμιο | white chrome

μαύρο χρώμιο | black chrome

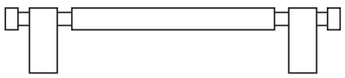

Σημείωση | Note:
Όλα τα χρώματα: **24 €/τεμ.** | All colours: **24 €/pc**
Συσκευασία 10 τεμ.: **-10%** | 10 pc package: **-10%**

701

Brass

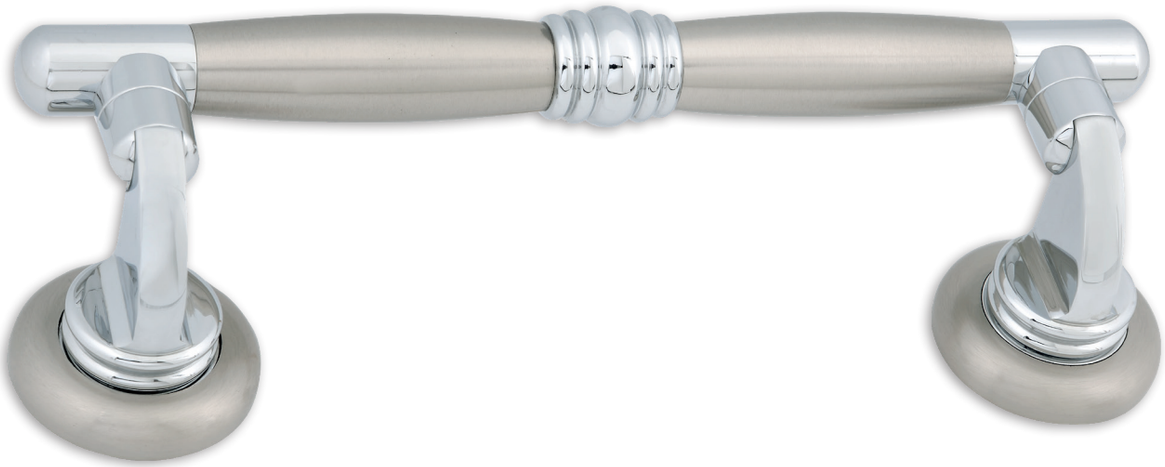

νίκελ ματ/χρώμιο | nickel mat/chrome

μαύρο χρώμιο | black chrome

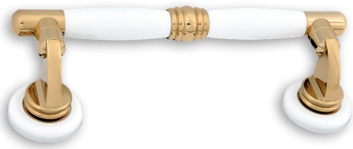

λευκό όρο | white oro

όρο ματ/όρο | oro mat/oro

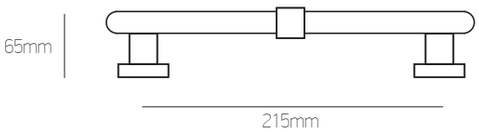

Σημείωση | Note:
Όλα τα χρώματα: **52 €/τεμ.** | All colours: **52 €/pc**
Συσκευασία 10 τεμ.: **-10%** | 10 pc package: **-10%**

702

Brass

νίκελ ματ/χρώμιο | nickel mat/chrome

λευκό όρο | white oro

όρο ματ/όρο | oro mat/oro

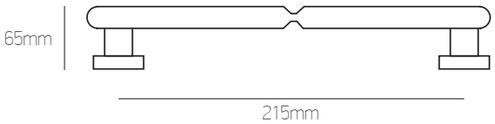

Σημείωση | Note:
Όλα τα χρώματα: **48 €/τεμ.** | All colours: **48 €/pc**
Συσκευασία 10 τεμ.: **-10%** | 10 pc package: **-10%**

7002EK

Zamak/Inox

Σημείωση | Note:
νίκελ ματ/χρώμιο | nickel mat/chrome: **30 €/τεμ. | pc**
Συσκευασία 20 τεμαχίων: **-10%** | 20 pc package **-10%**

7002K

Zamak/Inox

Σημείωση | Note:
νίκελ ματ/χρώμιο | nickel mat/chrome: **25 €/τεμ. | pc**
Συσκευασία 20 τεμαχίων: **-10%** | 20 pc package **-10%**

14

Brass

νίκελ ματ/χρώμιο | nickel mat/chrome

λευκό χρώμιο | white chrome

μαύρο χρώμιο | black chrome

λευκό όρο | white oro

όρο ματ/όρο | oro mat/oro

αντικέ | antique

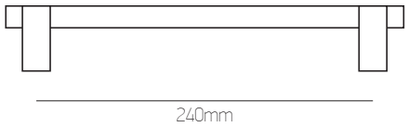

Σημείωση | Note:
Όλα τα χρώματα: **27 €/τεμ.** | All colours: **27 €/pc**

910

Brass

νίκελ ματ/χρώμιο | nickel mat/chrome

όρο ματ/όρο | oro mat/oro

αντικέ | antique

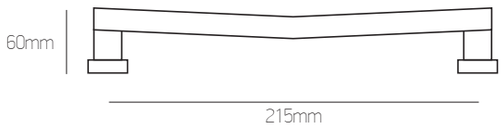

Σημείωση | Note:
Όλα τα χρώματα: **50 €/τεμ**. | All colours: **50 €/pc**

400

Zamak

νίκελ ματ/nickel mat

λευκό | white

μαύρο | black

όρο ματ | oro mat

αντικέ | antique

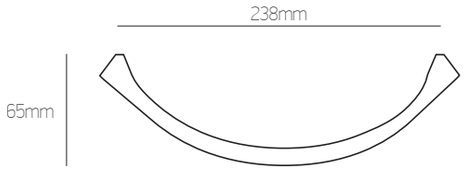

Σημείωση | Note:
Όλα τα χρώματα: **35 €/τεμ.** | All colours: **35 €/pc**
Συσκευασία 10 τεμ.: **-10%** | 10 pc package: **-10%**

300

Brass

νίκελ ματ/χρώμιο | nickel mat/chrome

λευκό χρώμιο | white chrome

μαύρο χρώμιο | black chrome

λευκό όρο | white oro

όρο ματ/όρο | oro mat/oro

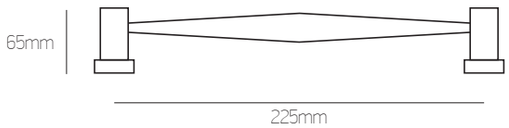

Σημείωση | Note:
Όλα τα χρώματα: **38 €/τεμ.** | All colours: **38 €/pc**

10

Brass

νίκελ ματ/χρώμιο | nickel mat/chrome

λευκό χρώμιο/white chrome

μαύρο χρώμιο | black chrome

όρο ματ/όρο | oro mat/oro

αντικέ | antique

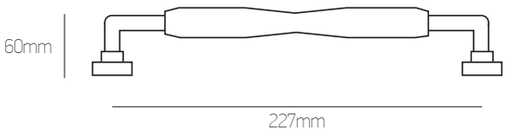

Σημείωση | Note:
Όλα τα χρώματα: **34 €/τεμ.** | All colours: **34 €/pc**

700

Brass

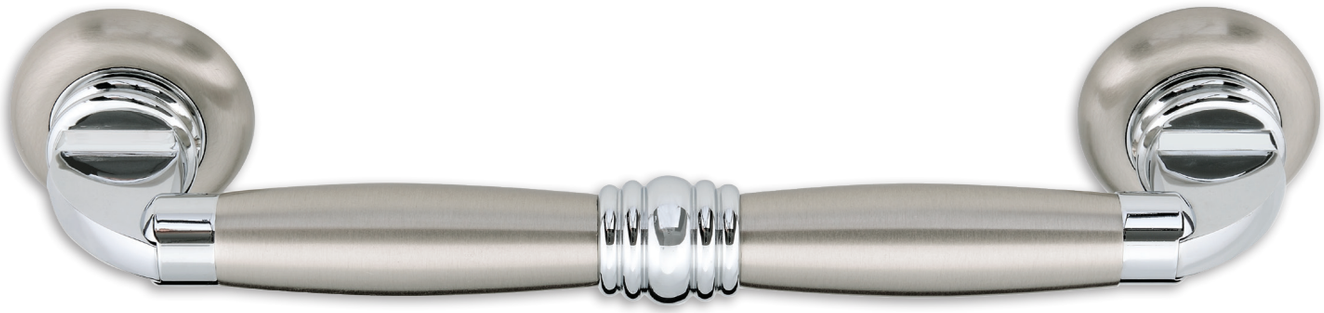

νίκελ ματ/χρώμιο | nickel mat/chrome

λευκό όρο | white oro

μαύρο χρώμιο | black chrome

όρο ματ/όρο | oro mat/oro

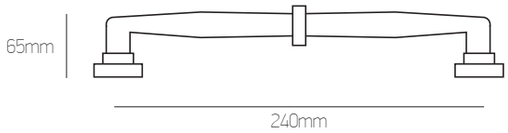

Σημείωση | Note:
Όλα τα χρώματα: **49 €/τεμ.** | All colours: **49 €/pc**

703

Brass

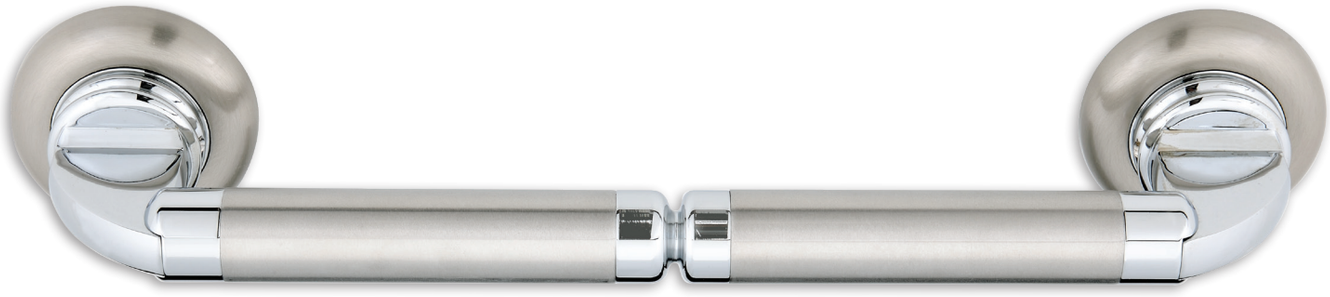

νίκελ ματ/χρώμιο | nickel mat/chrome

λευκό όρο | white oro

όρο ματ/όρο | oro mat/oro

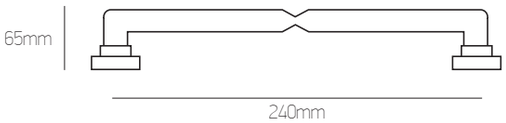

Σημείωση | Note:
Όλα τα χρώματα: **45 €/τεμ.** | All colours: **45 €/pc**

60

Brass

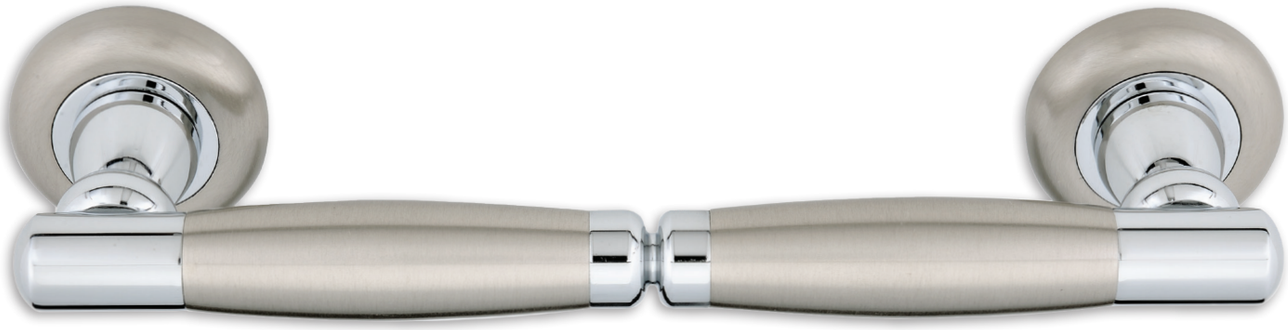

νίκελ ματ/χρώμιο | nickel mat/chrome

μαύρο χρώμιο | black chrome

λευκό όρο | white oro

όρο ματ/όρο | oro mat/oro

αντικέ | antique

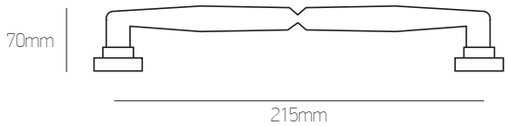

Σημείωση | Note:
Όλα τα χρώματα: **49 €/τεμ.** | All colours: **49 €/pc**

601

Brass

νίκελ ματ/χρώμιο | nickel mat/chrome

μαύρο χρώμιο | black chrome

λευκό όρο | white oro

όρο ματ/όρο | oro mat/oro

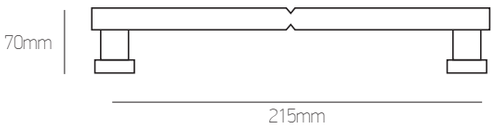

Σημείωση | Note:
Όλα τα χρώματα: **44 €/τεμ.** | All colours: **44 €/pc**

04

Brass

νίκελ ματ/χρώμιο | nickel mat/chrome

όρο ματ/όρο | oro mat/oro

αντικέ | antique

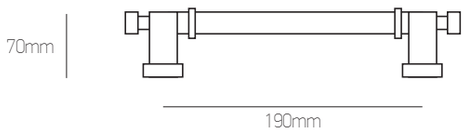

Σημείωση | Note:
Όλα τα χρώματα: **40 €/τεμ**. | All colours: **40 €/pc**
Συσκευασία 10 τεμ.: **-10%** | 10 pc package: **-10%**

04

Aluminium/Inox

νίκελ ματ/χρώμιο | nickel mat/chrome

λευκό χρώμιο | white chrome

μαύρο χρώμιο | black chrome

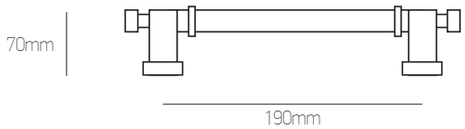

Σημείωση | Note:
Όλα τα χρώματα: **25 €/τεμ**. | All colours: **25 €/pc**
Συσκευασία 10 τεμ.: **-10%** | 10 pc package: **-10%**

45

Brass

νίκελ ματ/χρώμιο | nickel mat/chrome

όρο ματ/όρο | oro mat/oro

αντικέ | antique

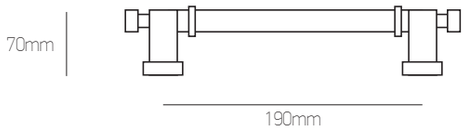

Σημείωση | Note:
Όλα τα χρώματα: **40 €/τεμ**. | All colours: **40 €/pc**

451

Brass

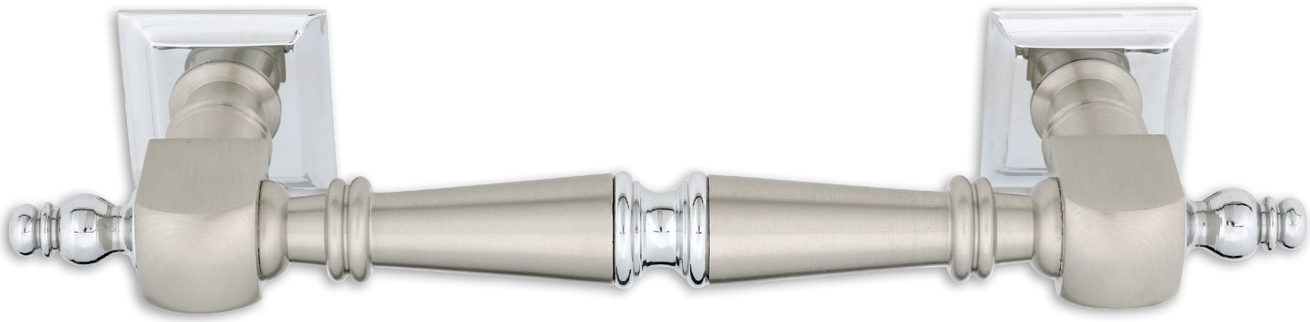

νίκελ ματ/χρώμιο | nickel mat/chrome

μαύρο ματ | black mat

όρο ματ/όρο | oro mat/oro

αντικέ | antique

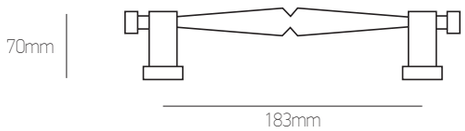

Σημείωση | Note:
Όλα τα χρώματα: **49 €/τεμ.** | All colours: **49 €/pc**

Best

DESIGN IN TOUCH

ΜΠΟΥΛ ΕΞΩΘΥΡΩΝ | OUTDOOR BULLS

ΜΠΟΥΛ ΕΞΩΘΥΡΩΝ

922

Inox/Brass/Aluminium

inox

λευκό
white

μαύρο
black

όρο ματ
oro mat

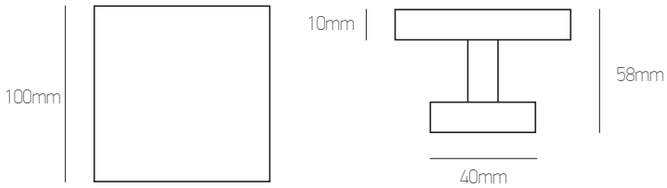

Σημείωση | Note:
Όλα τα χρώματα: **33 €/τεμ.** & **65 €/ζεύγος**
All colours: **33 €/pc** & **65 €/pair**

921

Inox/Brass/Aluminium

νίκελ ματ
nickel mat

λευκό
white

μαύρο
black

όρο ματ
oro mat

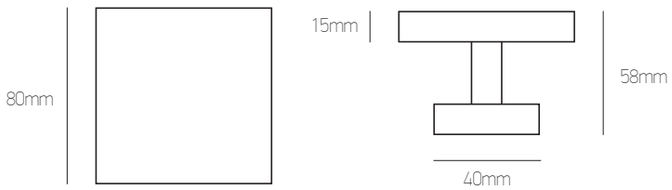

Σημείωση | Note:
Όλα τα χρώματα: **27 €/τεμ.** & **53 €/ζεύγος**
All colours: **27 €/pc** & **53 €/pair**

92

Brass

νίκελ ματ
nickel mat

μαύρο
black

όρο ματ
oro mat

αντικέ
antique

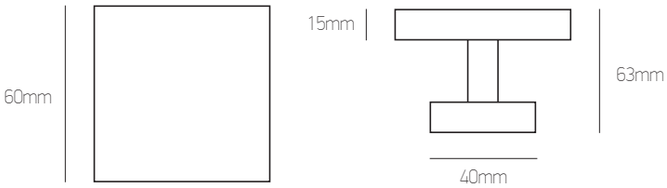

Σημείωση | Note:
Όλα τα χρώματα: **38 €/τεμ.** & **75 €/ζεύγος**
All colours: **38 €/pc** & **75 €/pair**

92Λ

Brass

νίκελ ματ/χρώμιο
nickel mat/chrome

μαύρο χρώμιο
black chrome

όρο ματ/όρο
oro mat/oro

αντικέ/όρο
antique/oro

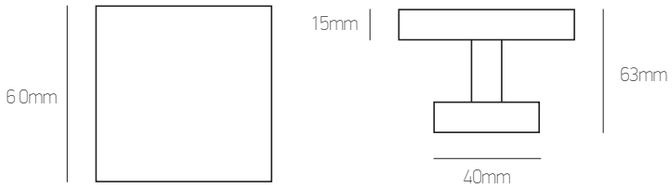

Σημείωση | Note:
Όλα τα χρώματα: **42 €/τεμ** & **83 €/ζεύγος**
All colours: **42 €/pc** & **83 €/pair**

1

Brass

νίκελ ματ/χρώμιο
nickel mat/chrome

λευκό όρο
white oro

μαύρο χρώμιο
black chrome

όρο ματ
oro mat

αντικέ
antique

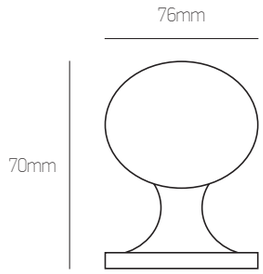

Σημείωση | Note:
Όλα τα χρώματα: **32 €/τεμ.**
All colours: **32 €/pc**

1

Aluminium

νίκελ ματ
nickel mat

λευκό
white

μαύρο
black

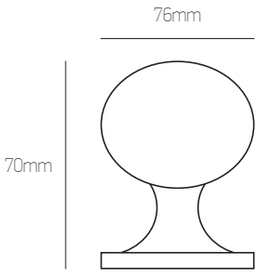

Σημείωση | Note:
Όλα τα χρώματα: **19 €/τεμ.**
All colours: **19 €/pc**

96 Aluminium

νίκελ ματ
nickel mat

μαύρο
black

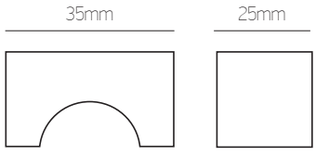

Σημείωση | Note:
Όλα τα χρώματα: **19 €/τεμ**. | All colours: **19 €/pc**
Όλα τα χρώματα: **38 €/ζεύγος** | All colours: **38 €/pair**

950 Inox/Aluminium

νίκελ ματ
nickel mat

μαύρο
black

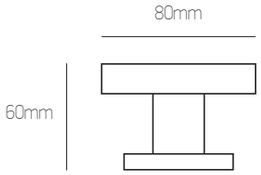

Σημείωση | Note:
Όλα τα χρώματα: **30 €/τεμ.** | All colours: **30 €/pc**
Όλα τα χρώματα: **60 €/ζεύγος** | All colours: **60 €/pair**

B Inox

inox

μαύρο
black

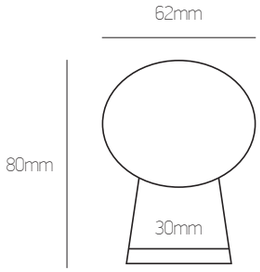

Σημείωση | Note:
Όλα τα χρώματα: **37 €/τεμ.** | All colours: **37 €/pc**
Όλα τα χρώματα: **74 €/ζεύγος** | All colours: **74 €/pair**

3

Brass

νίκελ ματ/χρώμιο
nickel mat/chrome

μαύρο χρώμιο
black chrome

όρο ματ
oro mat

αντικέ όρο
antique oro

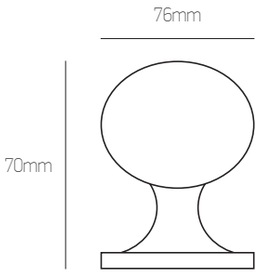

Σημείωση | Note:
Όλα τα χρώματα: **35 €/τεμ**. | All colours: **35 €/pc**

4

Brass

νίκελ ματ/χρώμιο
nickel mat/chrome

λευκό όρο
white oro

μαύρο όρο
black oro

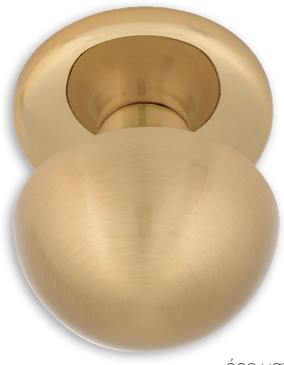

όρο ματ/όρο
oro mat/oro

αντικέ
antique

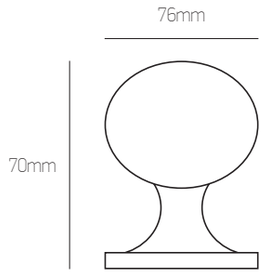

Σημείωση | Note:
Όλα τα χρώματα: **24 €/τεμ.** | All colours: **24 €/pc**

1013

Inox 304

inox

λευκό
white

μαύρο
black

όρο ματ
oro mat

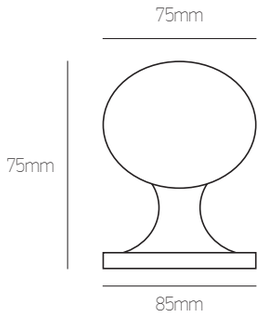

Σημείωση | Note:
inox: **15 €/τεμ.** & **30 €/ζεύγος**
λευκό, μαύρο & όρο ματ: **19 €/τεμ.** & **36 €/ζεύγος**
inox: **15 €/pc** & **30 €/pair**
white, black & oro mat: **19 €/pc** & **36 €/pair**

5

Brass/Aluminium

νίκελ ματ
nickel mat

χρώμιο
chrome

λευκό
white

βερνίκι πούδρα
powder varnish

μαύρο
black

όρο
oro

όρο ματ
oro mat

αντικέ
antique

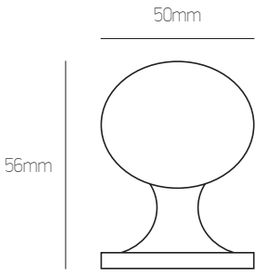

Σημείωση | Note:

Ορείχαλκος | Brass

νίκελ ματ, χρώμιο, όρο, όρο ματ & αντικέ: **24 €/τεμ.** & **47 €/ζεύγος**
nickel mat, oro, oro mat & antique: **24 €/pc** & **47 €/pair**

Αλουμίνιο | Aluminium

λευκό, βερνίκι πούδρα & μαύρο: **16 €/τεμ**. & **31 €/ζεύγος**
white, powder varnish & black: **16 €/pc** & **31 €/pair**

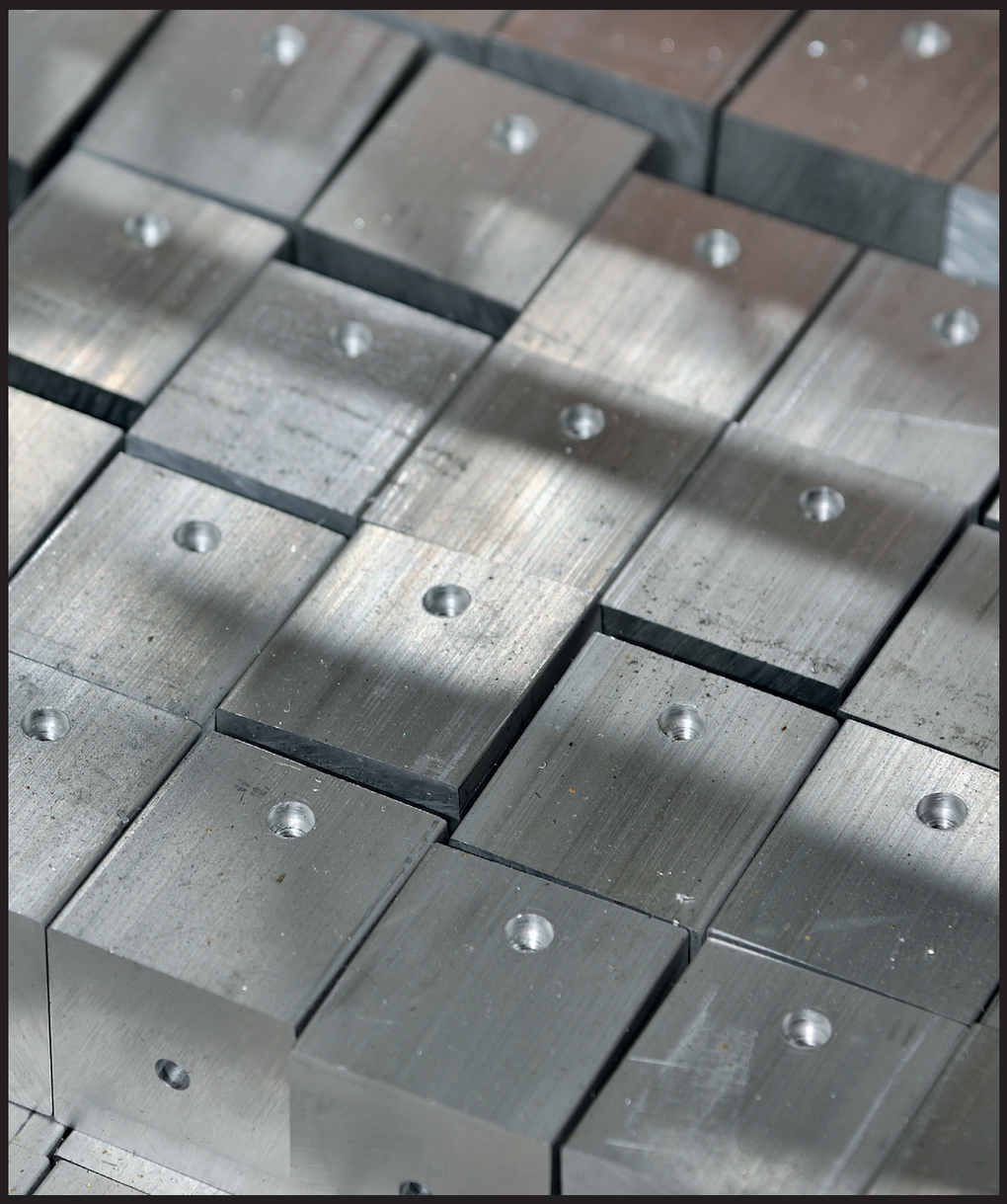

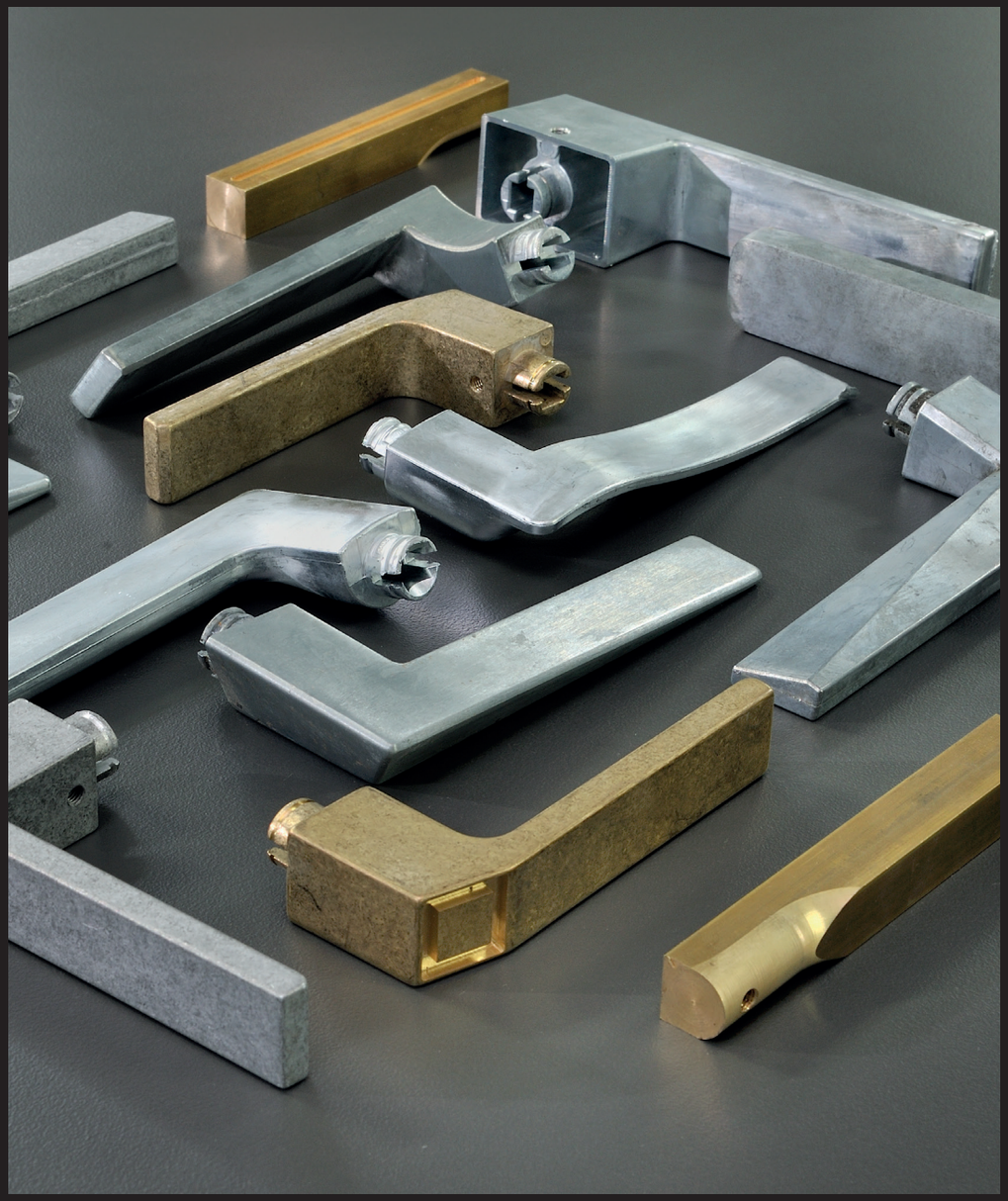

Best

DESIGN IN TOUCH

ΠΟΜΟΛΑ ΚΟΥΦΩΜΑΤΩΝ ΑΛΟΥΜΙΝΙΟΥ & PVC
KNOBS FOR ALUMINIUM & PVC FRAMES

Φιξ 22 Στενή Πλάκα | Fix 22 Narrow Plate

Aluminium

νίκελ ματ
nickel mat

ral7015

ral7022

λευκό
white

μαύρο
black

sahara

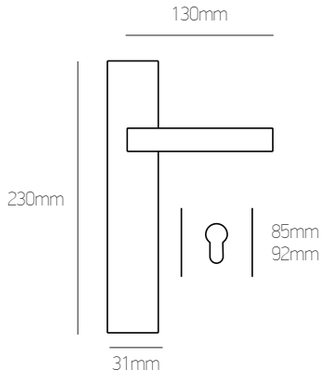

Σημείωση | Note:
Όλα τα χρώματα: **15 €/τεμ.** | All colours: **15 €/pc**
Συσκευασία 20 ζευγάρια: **-10%**
20 pair package: **-10%**

Φιξ 21 Στενή Πλάκα | Fix 21 Narrow Plate

Aluminium

νίκελ ματ
nickel mat

ral7022

sahara

λευκό
white

μαύρο
black

ral7015

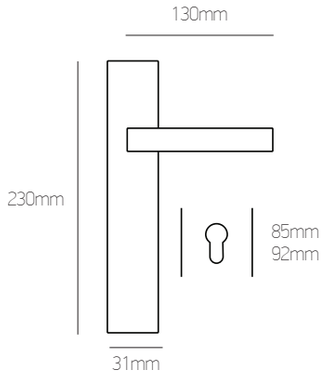

Σημείωση | Note:
Όλα τα χρώματα: **15 €/τεμ.** | All colours: **15 €/pc**
Συσκευασία 20 ζευγάρια: **-10%**
20 pair package: **-10%**

Φιξ 9P Στενή Πλάκα | Fix 9P Narrow Plate

Aluminium

νίκελ ματ
nickel mat

ral7015

ral7022

λευκό
white

μαύρο
black

όρο ματ
oro mat

sahara

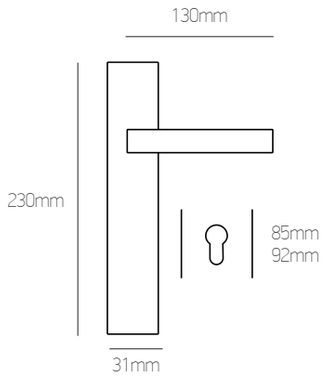

Σημείωση | Note:
Όλα τα χρώματα: Φιξ **10 €/τεμ**. & ΖΠ **19 €/ζεύγος**
All Colours: Fix **10 €/pc** & ZP **19 €/pair**
Συσκευασία 20 ζευγάρια: **-10%**
20 pair package: **-10%**

Φιξ 117KP + 118KP | Fix 117KP + 118KP

Zamak

νίκελ ματ
nickel mat

νίκελ ματ
nickel mat

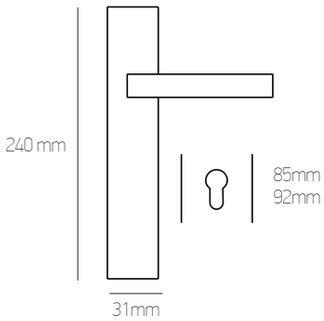

Σημείωση | Note:
νίκελ ματ: **17 €/ζεύγος** | nickel mat: **17 €/pair**

Φιξ 7 Στενή Πλάκα | Fix 7 Narrow Plate

Brass

νίκελ ματ/χρώμιο
nickel mat/chrome

λευκό χρώμιο
white chrome

μαύρο χρώμιο
black chrome

λευκό όρο
white oro

όρο ματ/όρο
oro mat/oro

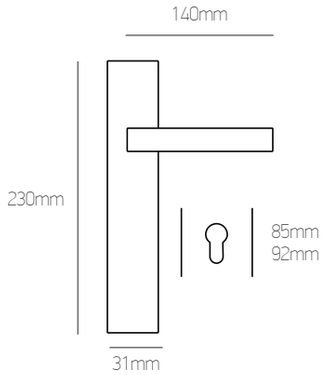

Σημείωση | Note:
Όλα τα χρώματα: **27 €/τεμ.** | All colours: **27 €/pc**

Φιξ 71 Στενή Πλάκα | Fix 71 Narrow Plate

Brass

νίκελ ματ/χρώμιο
nickel mat/chrome

λευκό χρώμιο
white chrome

μαύρο χρώμιο
black chrome

λευκό όρο
white oro

όρο ματ/όρο
oro mat/oro

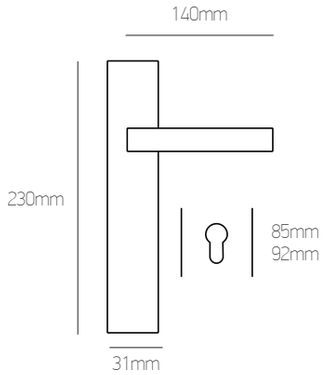

Σημείωση | Note:
Όλα τα χρώματα: **21 €/τεμ**. | All colours: **21 €/pc**

Φιξ 1008 Στενή Πλάκα | Fix 1008 Narrow Plate

Brass

νίκελ ματ/χρώμιο
nickel mat/chrome

μαύρο χρώμιο
black chrome

όρο ματ/όρο
oro mat/oro

αντικέ
antique

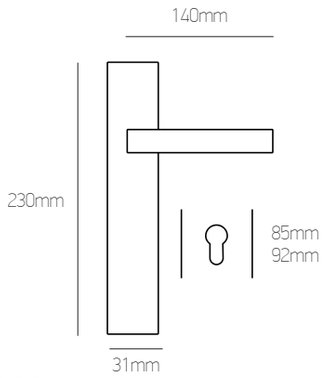

Σημείωση | Note:
Όλα τα χρώματα: **23 €/τεμ.** | All colours: **23 €/pc**

Φιξ 3 Στενή Πλάκα | Fix 3 Narrow Plate

Brass

νίκελ ματ
nickel mat

λευκό όρο
white oro

όρο ματ
oro mat

αντικέ
antique

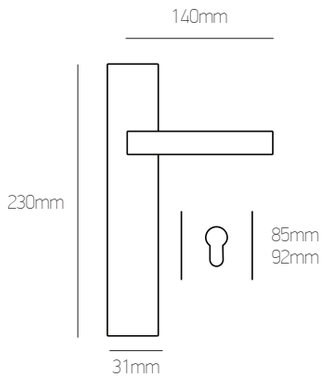

Σημείωση | Note:
Όλα τα χρώματα: **22 €/τεμ**. | All colours: **22 €/pc**

Φιξ 2 Στενή Πλάκα | Fix 2 Narrow Plate

Brass

λευκό χρώμιο
white chrome

νίκελ ματ/χρώμιο
nickel mat/chrome

μαύρο χρώμιο
black chrome

λευκό όρο
white oro

όρο ματ/όρο
oro mat/oro

αντικέ
antique

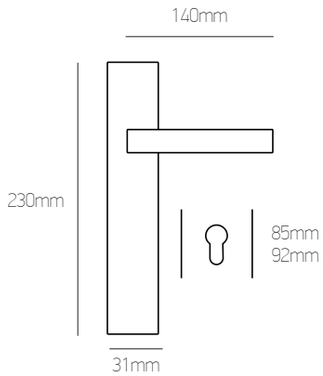

Σημείωση | Note:
Όλα τα χρώματα: **21 €/τεμ**. | All colours: **21 €/pc**

Φιξ 1 Στενή Πλάκα | Fix 1 Narrow Plate

Brass

νίκελ ματ/χρώμιο
nickel mat/chrome

μαύρο χρώμιο
black chrome

όρο ματ/όρο
oro mat/oro

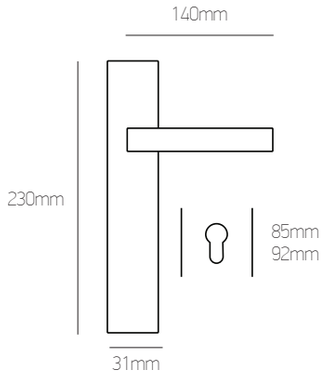

Σημείωση | Note:
Όλα τα χρώματα: **21 €/τεμ**. | All colours: **21 €/pc**

Φιξ 4 Στενή Πλάκα | Fix 4 Narrow Plate

Brass/Zamak

νίκελ ματ/χρώμιο
nickel mat/chrome

λευκό χρώμιο
white chrome

μαύρο χρώμιο
black chrome

λευκό όρο
white oro

όρο ματ/όρο
oro mat/oro

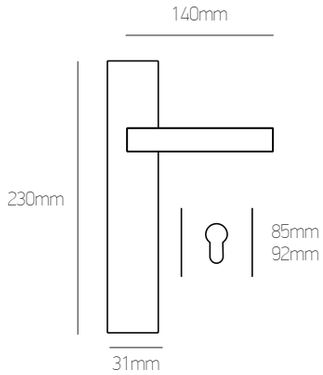

Σημείωση | Note:

Brass
Όλα τα χρώματα: **19 €/τεμ.** | All colours: **19 €/pc**

Zamak
νίκελ ματ/χρώμιο, λευκό χρώμιο & μαύρο χρώμιο: **14 €/τεμ.**
nickel mat/chrome, white chrome & black chrome: **14 €/pc**

KNOBS FOR ALUMINIUM & PVC FRAMES

Ταφ Νο 50 | Tau No 50

Brass /Zamak

νίκελ ματ/χρώμιο
nickel mat/chrome

λευκό χρώμιο
white chrome

μαύρο χρώμιο
black chrome

λευκό όρο
white oro

μαύρο όρο
black oro

όρο ματ/όρο
oro mat/oro

αντικέ
antique

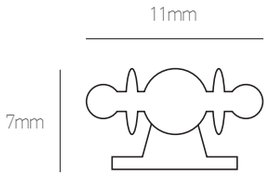

Σημείωση | Note:

Brass

Όλα τα χρώματα: **21 €/τεμ.** | All colours: **21 €/pc**

Zamak

νίκελ ματ/χρώμιο, λευκό χρώμιο & μαύρο χρώμιο: **13 €/τεμ.**
nickel mat/chrome, white chrome & black chrome: **13 €/pc**

Γρυλόχερο Παραθύρου | Window Handle

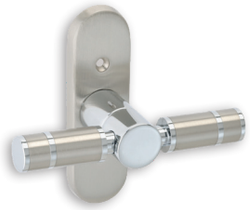

νίκελ ματ | nickel mat

όρο ματ | oro mat

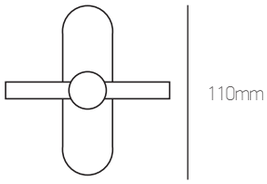

Σημείωση | Note:
Όλα τα χρώματα: **15 €/τεμ.**
All colours: **15 €/pc**

Φιξ 22S | Fix 22S

Aluminium

νίκελ ματ
nickel mat

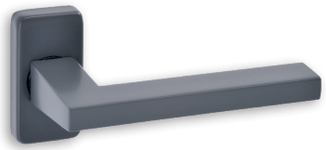

ral7015

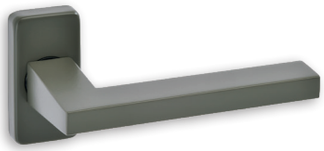

ral7022

ral7047

λευκό
white

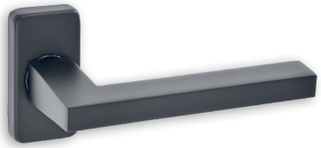

μαύρο
black

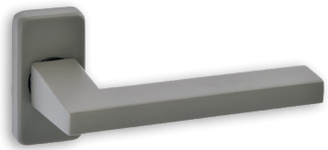

sahara

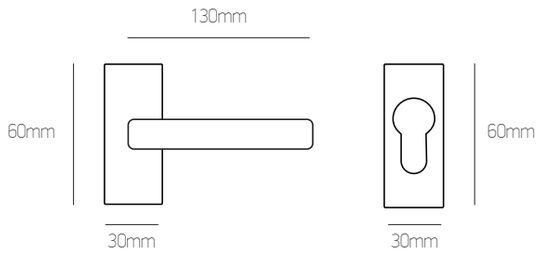

Σημείωση | Note:
Όλα τα χρώματα: **15 €/τεμ.** | All colours: **15 €/pc**

Φιξ 21S | Fix 21S

Aluminium

νίκελ ματ
nickel mat

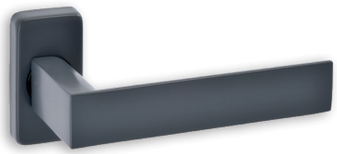

ral7015

ral7022

ral7047

λευκό
white

μαύρο
black

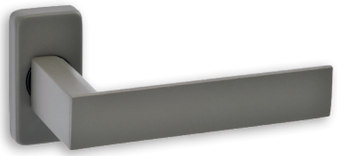

sahara

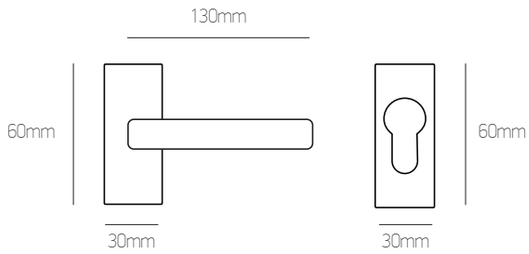

Σημείωση | Note:
Όλα τα χρώματα: **15 €/τεμ.** | All colours: **15 €/pc**

1001KS

Inox

inox

λευκό | white

μαύρο | black

1002KS

Inox

inox

λευκό | white

μαύρο | black

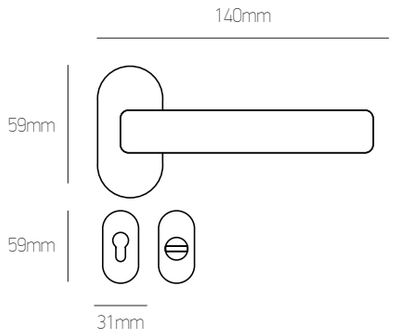

1001KS	POZETA | ROSETTE		
	Φις | Fix	Φις Ζεύγος | Fix Pair	WC Ροζέτα WC Rosette
inox	**11 €** τεμ. | pc	**22 €** ζεύγος | pair	**34 €** ζεύγος | pair
λευκό & μαύρο | white & black	**14 €** τεμ. | pc	**28 €** ζεύγος | pair	**39 €** ζεύγος | pair

1002KS	POZETA | ROSETTE		
	Φις | Fix	Φις Ζεύγος | Fix Pair	WC Ροζέτα WC Rosette
inox	**11 €** τεμ. | pc	**22 €** ζεύγος | pair	**34 €** ζεύγος | pair
λευκό & μαύρο | white & black	**14 €** τεμ. | pc	**28 €** ζεύγος | pair	**39 €** ζεύγος | pair

Φιξ 5S Ροζέτα Οβάλ | Fix 5S Oval Rosette

Zamak

νίκελ ματ
nickel mat

ral7015

ral7022

λευκό
white

μαύρο
black

όρο ματ
oro mat

sahara

αντικέ
antique

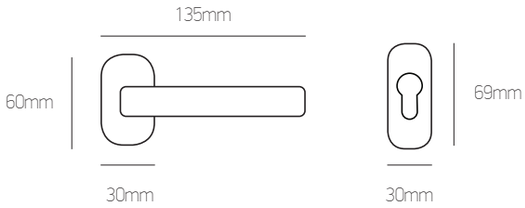

Σημείωση | Note:
Όλα τα χρώματα: **15 €/τεμ.** | All colours: **15 €/pc**
Συσκευασία 20 ζευγάρια: **-10%**
20 pair package: **-10%**

Σπανιολέτα 521

Tilt & Turn Window Handle 521

Aluminium

νίκελ ματ
nickel mat

ral7015

ral7022

ral7047

λευκό
white

μαύρο
black

sahara

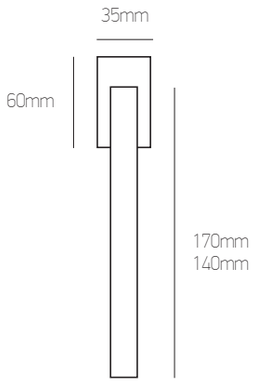

Σημείωση | Note:
Όλα τα χρώματα: L140 **14 €/τεμ.** & L170 **15 €/τεμ.**
All colours: L140 **14 €/pc** & L170 **15 €/pc**

Σπανιολέτα 22

Tilt & Turn Window Handle 22

Aluminium

νίκελ ματ
nickel mat

ral7015

ral7022

ral7047

λευκό
white

μαύρο
black

sahara

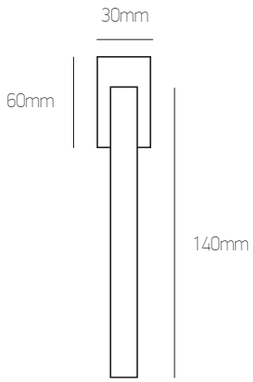

Σημείωση | Note:
Όλα τα χρώματα: **10 €/τεμ.** | All colours: **10 €/pc**

Σπανιολέτα 41

Tilt & Turn Window Handle 41

Aluminium

νίκελ ματ
nickel mat

ral7015

ral7022

ral7047

λευκό
white

μαύρο
black

sahara

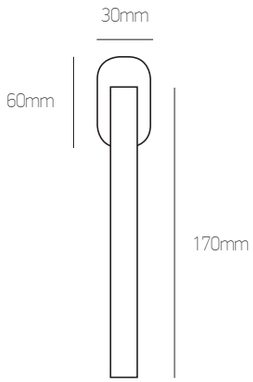

Σημείωση | Note:
Όλα τα χρώματα: L140 **14 €/τεμ.** & L170 **15 €/τεμ.**
All colours: L140 **14 €/pc** & L170 **15 €/pc**

Σπανιολέτα 5

Tilt & Turn Window Handle 5

Zamak

νίκελ ματ
nickel mat

ral7015

ral7022

ral7047

λευκό
white

μαύρο
black

sahara

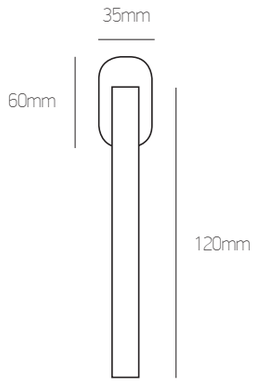

Σημείωση | Note:
Όλα τα χρώματα: **10 €/τεμ.** | All colours: **10 €/pc**

Best

DESIGN IN TOUCH

ΑΞΕΣΟΥΑΡ ΘΥΡΩΝ | DOOR ACCESSORIES

Υδρίες A/B | Handles A/B

Brass

νίκελ ματ/χρώμιο
nickel mat/chrome

νίκελ ματ/χρώμιο (μάτι)
nickel mat/chrome (eye)

μαύρο
black

όρο ματ
oro mat

όρο
oro

αντικέ
antique

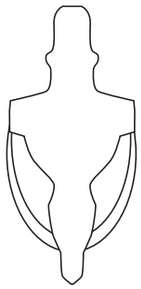

A: 105mm
B: 85mm

A: 190mm
B: 145mm

Σημείωση | Note:
A: Όλα τα χρώματα (εκτός μάτι): **25 €/τεμ.**
A: νίκελ ματ/χρώμιο (μάτι): **33 €/τεμ.**
B: Όλα τα χρώματα: **21 €/τεμ.**
A: All colours (besides eye): **25 €/pc**
A: nickel mat/chrome (eye): **33 €/pc**
B: All colours: **21 €/pc**

Ρόπτρο (Χεράκι) | Knocker (Hand)

Brass

νίκελ ματ
nickel mat

μαύρο
black

όρο ματ
oro mat

αντικέ
antique

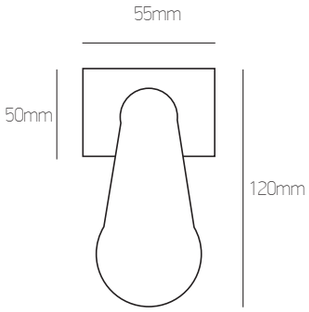

Σημείωση | Note:
Όλα τα χρώματα: **35 €/τεμ.**
All colours: **35 €/pc**

Κρίκοι | Crickets

Brass

νίκελ ματ
nickel mat

μαύρο
black

όρο ματ
oro mat

αντικέ
antique

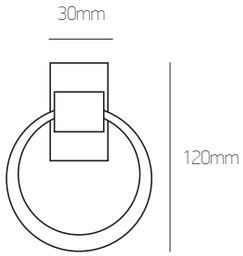

Σημείωση | Note:
Όλα τα χρώματα: **60 €/τεμ.**
All colours: **60 €/pc**

Κουδούνι | Door Bell

Brass

νίκελ ματ | nickel mat

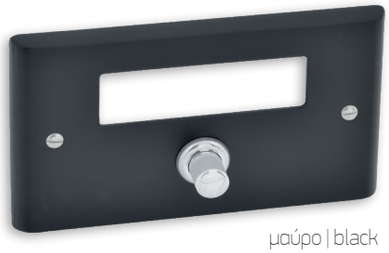

μαύρο | black

όρο ματ | oro mat

αντικέ | antique

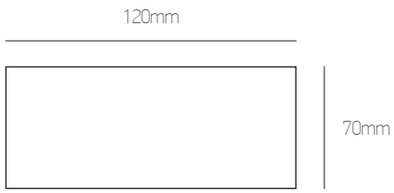

Σημείωση | Note:
Όλα τα χρώματα: **30 €/τεμ.** | All colours: **30 €/pc**

Γραμματοθυρίδες | Mailbox Covers

νίκελ ματ | nickel mat

λευκό | white

μαύρο | black

χρυσό | gold

Σημείωση | Note:
Όλα τα χρώματα: **30 €/τεμ.** | All colours: **30 €/pc**

Ροζέτα τετράγωνη 50X50
Square Rosette 50x50
Zamak

νίκελ ματ | nickel mat

ral7015

ral7022

λευκό | white

μαύρο | black

όρο ματ | oro mat

sahara

Σημείωση | Note:
Όλα τα χρώματα: **5 €/τεμ**. | All colours: **5 €/pc**

Ροζέτα διαιρούμενη
Divided Rosette
50X50

Zamak

νίκελ ματ: **5 €/τεμ.** | nickel mat: **5 €/pc**

Ορείχαλκος | Brass

Όλα τα χρώματα: **9 €/τεμ.** | All colours: **9 €/pc**

Ροζέτα No 50
Rosette No 50

Zamak

νίκελ ματ: **3.8 €/τεμ.** | nickel mat: **3.8 €/pc**

Ορείχαλκος | Brass

Όλα τα χρώματα: **6 €/τεμ.**
All colours: **6 €/pc**

Ροζέτα No 55
Rosette No 55

Όλα τα χρώματα: **8 €/τεμ.**
All colours: **8 €/pc**

Επιστόμιο No 9
Security Escutcheon No 9

Inox

λευκό, μαύρο & όρο ματ: **3.5 €/τεμ.**
white, black & oro mat: **3.5 €/pc**
Συσκευασία 50 τεμ.: **-10%** | 50 pc package: **-10%**

Επιστόμιο No 8
Security Escutcheon No 8

Zamak

νίκελ ματ: **2 €/τεμ.** | nickel mat: **2 €/pc**
Συσκευασία 50 τεμ.: **-10%** | 50 pc package: **-10%**

Ορείχαλκος | Brass

νίκελ ματ, όρο ματ & αντικέ: **3 €/τεμ.**
nickel mat, oro mat & antique: **3 €/pc**
Συσκευασία 50 τεμ.: **-10%** | 50 pc package: **-10%**

Επιστόμιο No 7
Security Escutcheon No 7

Inox

λευκό, μαύρο & όρο ματ: **3.10 €/τεμ.**
white, black & oro mat: **3.10 €/pc**
Συσκευασία 50 τεμ.: **-10%**
50 pc package: **-10%**

Stop

Μαγνητικό No 3 | Magnetic No 3
Aluminium/Brass

νίκελ ματ | nickel mat

λευκό | white

μαύρο | black

όρο ματ | oro mat

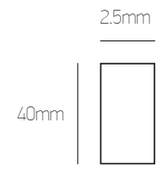

Σημείωση | Note:
Aluminium: **15 €/τεμ. | pc**
Brass: **17 €/τεμ. | pc**

Μαγνητικό No 1
Magnetic No 1
Aluminium/Brass

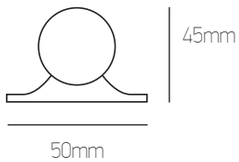

νίκελ ματ, μαύρο, όρο ματ & αντικέ: **15 €/τεμ.**
nickel mat, black, oro mat & antique: **15 €/pc**

Μαγνητικό No 2
Magnetic No 2
Zamak

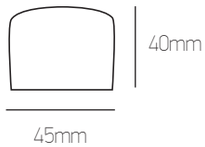

νίκελ ματ: **7 €/τεμ**. | nickel mat: **7 €/pc**

4 Brass
4K Zamak

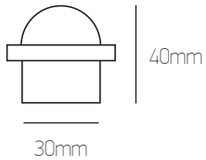

4 Brass
νίκελ ματ, λευκό, μαύρο, όρο ματ & αντικέ: **8 €/τεμ.**
nickel mat, white, black, oro mat & antique: **8 €/pc**

4K Zamak
νίκελ ματ: **5 €/τεμ.** | nickel mat **5 €/pc**

Μπίλια Παραθύρου Μαγνητικό | Magnetic Window Ball
Aluminium

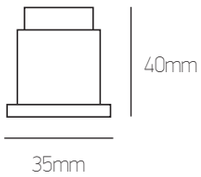

Σημείωση | Note:
νίκελ ματ & όρο ματ: **15 €/τεμ**.
nickel mat & oro mat: **15 €/pc**

Μπλοκ WC No 5 | Block WC No 5

Zamak

νίκελ ματ | nickel mat

λευκό | white

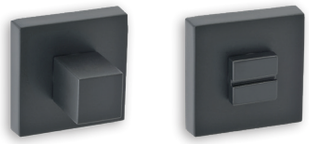

μαύρο | black

όρο ματ | oro mat

αντικέ | antique

Σημείωση | Note:
Όλα τα χρώματα: **17 €/ζεύγος** | All colours: **17 €/pair**

Μπλοκ WC No 3 | Block WC No 3

Brass

νίκελ ματ/χρώμιο | nickel mat/chrome

μαύρο | black

όρο ματ/όρο | oro mat/oro

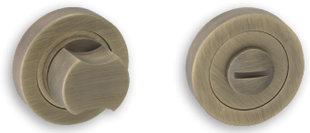

αντικέ | antique

Σημείωση | Note:
Όλα τα χρώματα: **21 €/ζεύγος** | All colours: **21 €/pair**

Μπλοκ WC No 6 | Block WC No 6

inox

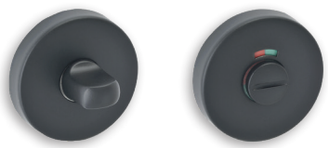

μαύρο | black

Σημείωση | Note:
Όλα τα χρώματα: **15 €/ζεύγος** | All colours: **15 €/pair**

Μπλοκ WC No 2 | Block WC No 2

Brass

νίκελ ματ/χρώμιο | nickel mat/chrome

λευκό | white

μαύρο | black

όρο ματ/όρο | oro mat/oro

αντικέ | antique

Σημείωση | Note:
Όλα τα χρώματα: **16 €/ζεύγος** | All colours: **16 €/pair**

Μπλοκ WC No 1 | Block WC No 1

Aluminium

νίκελ ματ | nickel mat

λευκό | white

μαύρο | black

όρο ματ | oro mat

αντικέ | antique

Σημείωση | Note:
Όλα τα χρώματα: **14 €/ζεύγος** | All colours: **14 €/pair**

Μπλοκ WC No 4 | Block WC No 4

Zamak

νίκελ ματ/χρώμιο | nickel mat/chrome

όρο ματ/όρο | oro mat/oro

αντικέ | antique

Σημείωση | Note:
Όλα τα χρώματα: **14 €/ζεύγος**
All colours: **14 €/pair**

Μάτια εξώθυρας | Peephole

Στρογγυλό/Τετράγωνο | Round/Square

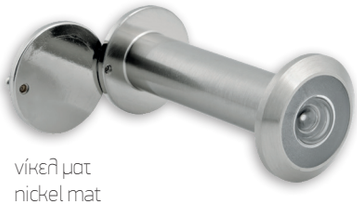

νίκελ ματ
nickel mat

μαύρο χρώμιο
black chrome

όρο
oro

αντικέ
antique

νίκελ ματ
nickel mat

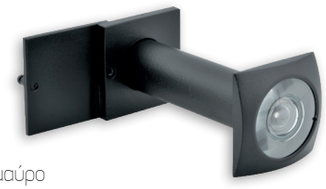

μαύρο
black

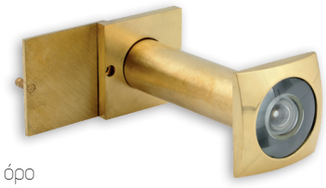

όρο
oro

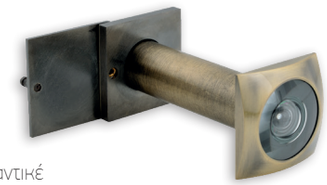

αντικέ
antique

Σημείωση | Note:

Μάτι Στρογγυλό | Round Eye

20 - 30 / F14: **6.20 €**
25 - 45 / F14: **7 €**
50 - 80 / F14: **6 €**
60 - 100 / F14: **6 €**
60 - 100 / F16: **8 €**
60 - 100 / F16: **10 €** αντικέ | antique
60 - 100 / F16: **18 €** μαύρο | black

Μάτι Τετράγωνο | Square Eye

60 - 85 / F16: **16 €** νίκελ ματ, όρο ματ & αντικέ | nickel mat, oro mat & antique
60 - 85 / F16: **26 €** μαύρο | black
Προεκτάσεις: **3 €/τεμ.** | Extentions: **3 €/pc**

Πλάκα κάλυψης λάθους
Error covering plate 39mm/31mm/27mm

Σημείωση | Note:
νίκελ ματ, λευκό, μαύρο, όρο ματ & αντικέ
nickel mat, white, black, oro mat & antique
αλουμίνιο | aluminium: **10 €/τεμ. | pc**
ορείχαλκος | brass: **14 €/τεμ. | pc**

Πλάκα θωρακισμένης
Safety plate

inox: **14 €/τεμ. | pc**

Επιστόμιο θωρακισμένης
Security Rosette

inox: **4.5 €/τεμ. | pc**

Στεφάνι Defender
Defender Crown

aluminium: **5 €/τεμ. | pc**

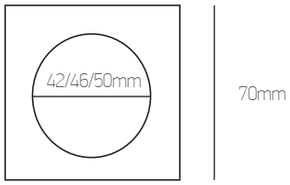

Αγόρι WC | WC Boy

νίκελ ματ | nickel mat

μαύρο | black

όρο ματ | oro mat

Σημείωση | Note:
Όλα τα χρώματα: **5 €/τεμ.** | All colours: **5 €/pc**

Κορίτσι WC | WC Girl

νίκελ ματ | nickel mat

μαύρο | black

όρο ματ | oro mat

αντικέ | antique

Σημείωση | Note:
Όλα τα χρώματα: **5 €/τεμ.** | All colours: **5 €/pc**

Επιγραφή WC | WC Text

νίκελ ματ | nickel mat

μαύρο | black

όρο ματ | oro mat

Σημείωση | Note:
Όλα τα χρώματα: **7 €/τεμ.** | All colours: **7 €/pc**

Χούφτα Συρόμενης Πόρτας
Sliding Door Handle

160mm

39mm

Τετράγωνη | Square

Aluminium

νίκελ ματ, λευκό, μαύρο & όρο ματ: **7 €/τεμ.**
nickel mat, white, black & oro mat: **7 €/pc**

Brass

νίκελ ματ, όρο ματ & αντικέ: **10 €/τεμ.**
nickel mat, oro mat & antique: **10 €/pc**

160mm

39mm

Οβάλ | Oval

Aluminium

νίκελ ματ, λευκό, μαύρο & όρο ματ: **5 €/τεμ.**
nickel mat, white, black & oro mat: **5 €/pc**

Brass

νίκελ ματ, όρο ματ & αντικέ: **10 €/τεμ.**
nickel mat, oro mat & antique: **10 €/pc**

Γάντζοι | Hooks Brass

νίκελ ματ | nickel mat

μαύρο | black

όρο ματ | oro mat

νέου τύπου | new type

νέου τύπου new type		νίκελ ματ, μαύρο, όρο ματ nickel mat, black, oro mat	
No 6	**2.7 €/τεμ. | pc**	No 6	**5 €/τεμ. | pc**
No 8	**3.1 €/τεμ. | pc**	No 8	**5.3 €/τεμ. | pc**
No 10	**3.4 €/τεμ. | pc**	No 10	**5.6 €/τεμ. | pc**
No 12	**3.7 €/τεμ. | pc**	No 12	**6.1 €/τεμ. | pc**
No 14	**4.1 €/τεμ. | pc**	No 14	**6.5 €/τεμ. | pc**
No 16	**4.8 €/τεμ. | pc**	No 16	**7 €/τεμ. | pc**
No 18	**5.2 €/τεμ. | pc**	No 18	**7.6 €/τεμ. | pc**
No 20	**5.8 €/τεμ. | pc**	No 20	**8.2 €/τεμ. | pc**
No 22	**6.9 €/τεμ. | pc**	No 22	**9.2 €/τεμ. | pc**
No 24	**8 €/τεμ. | pc**	No 24	**10.2 €/τεμ. | pc**
No 26	**9.1 €/τεμ. | pc**	No 26	**11.4 €/τεμ. | pc**
No 28	**10.2 €/τεμ. | pc**	No 28	**12.5 €/τεμ. | pc**
No 30	**11.3 €/τεμ. | pc**	No 30	**13.5 €/τεμ. | pc**

Ασφάλειες αλυσίδας πλακέ
Plate security chain
Brass

νίκελ ματ
nickel mat

όρο ματ
oro mat

νέου τύπου
new type

Σημείωση | Note:
νέου τύπου: **10.5 €/τεμ.** | new type: **10.5 €/pc**
νίκελ ματ & όρο ματ: **15 €/τεμ**.
nickel mat & oro mat: **15 €/pc**

Σύρτης γκρα | Gra latch

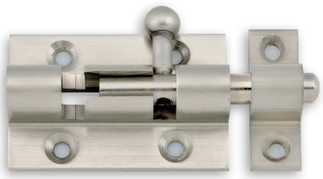
νίκελ ματ
nickel mat

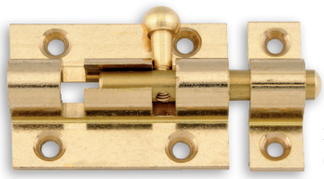
χρυσό
gold

Σημείωση | Note:
νίκελ ματ | nickel mat
No 1½: **10.5 €/τεμ. | pc**
No 2: **12 €/τεμ. | pc**

χρυσό | gold
No 1½: **7.4 €/τεμ. | pc**
No 2: **8.3 €/τεμ. | pc**

Ασφάλεια ίσια | Straight safety

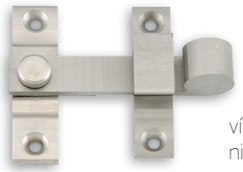
νίκελ ματ
nickel mat

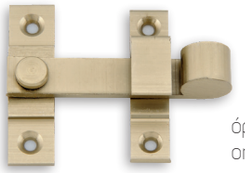
όρο ματ
oro mat

Σημείωση | Note:
νέου τύπου: **4.8 €/τεμ.** | new type: **4.8 €/pc**
νίκελ ματ & όρο ματ: **6.8 €/τεμ.**
nickel mat & oro mat: **6.8 €/pc**

Κρεμάστρα | Hanger Brass

Σπαστή | Foldable Brass

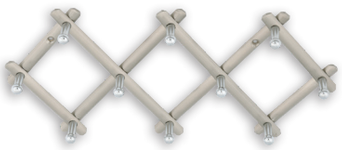
νίκελ ματ | nickel mat

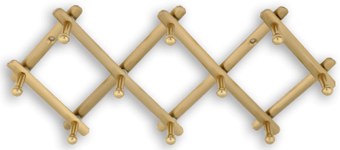
όρο ματ | oro mat

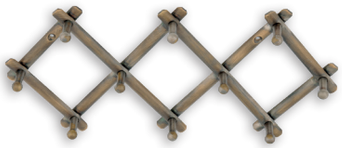
αντικέ | antique

Σημείωση | Note:
Όλα τα χρώματα | All colours:
39mm: **48 €/τεμ. | pc**
45mm: **63 €/τεμ. | pc**

Ίσια | Straight Brass

νίκελ ματ | nickel mat

όρο ματ | oro mat

280mm

30mm

αντικέ

Σημείωση | Note:
Όλα τα χρώματα | All colours:
25 €/τεμ. | pc

C2331 - 143mm Zamak

νίκελ ματ | nickel mat

Σημείωση | Note:
νίκελ ματ | nickel mat:
11 €/τεμ. | pc

C2331 - 217mm Zamak

νίκελ ματ | nickel mat

Σημείωση | Note:
νίκελ ματ | nickel mat:
16 €/τεμ. | pc

No 8 Brass

νίκελ ματ | nickel mat

μαύρο | black

όρο ματ | oro mat

Σημείωση | Note:
Όλα τα χρώματα: **16 €/τεμ.** | All colours: **16 €/pc**

No 9 Brass

νίκελ ματ | nickel mat

μαύρο | black

220mm

60mm

όρο ματ | oro mat

Σημείωση | Note:
Όλα τα χρώματα: **16 €/τεμ.** | All colours: **16 €/pc**

No 10 Brass

νίκελ ματ | nickel mat

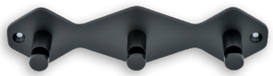
μαύρο | black

220mm

55mm

όρο ματ | oro mat

Σημείωση | Note:
Όλα τα χρώματα: **16 €/τεμ.** | All colours: **16 €/pc**

Στήριγμα κουπαστής | Railing stand
Brass

Σταθερό | Fixed

νίκελ ματ | nickel mat

όρο ματ | oro mat

Σημείωση | Note:
Όλα τα χρώματα: **20 €/τεμ.** | All colours: **20 €/pc**
χρυσό: **16 €/τεμ.** | gold: **16 €/pc**

Σπαστό | Adjustable

νίκελ ματ | nickel mat

όρο ματ | oro mat

Σημείωση | Note:
Όλα τα χρώματα: **22 €/τεμ.** | All colours: **22 €/pc**
χρυσό: **18 €/τεμ.** | gold: **18 €/pc**

Τάπα | Cap Brass

νίκελ ματ | nickel mat

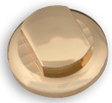

όρο ματ | oro mat

Σημείωση | Note:
1/4 - 5/16 - M8 - M6
Όλα τα χρώματα: **1.5 €/τεμ.** | All colours: **1.5 €/pc**

Ντίζες
Setscrews

70mm - 110mm

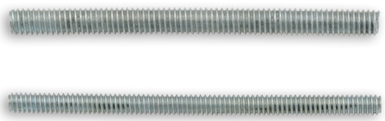

Σημείωση | Note:
1/4 - 5/16 - M8 - M6 | 70mm -110mm
Όλα τα χρώματα: **0.3 €/τεμ.** | All colours: **0.3 €/pc**

Πιράκια | Pins

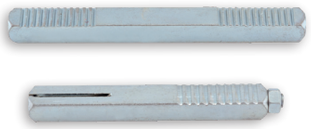

Σημείωση | Note:
Τετράγωνα | Square

8X8X90 ⌀110: **0.8 €/τεμ.** | 8X8X90 ⌀110: **0.8 €/pc**
Φιξ 8X8X70: **1.5 €/τεμ.**| Fix 8X8X70: **1.5 €/pc**

Best
DESIGN IN TOUCH
MADE IN GREECE

Best
MADE IN GREECE

Best
MADE IN GREECE

Best
MADE IN GREECE

DESIGN IN TOUCH

DESIGN IN TOUCH

Best

DESIGN IN TOUCH

ΛΑΒΕΣ ΕΠΙΠΛΩΝ | FURNITURE HANDLES

3077

Aluminium/Brass

ral7015

ral7022

ral7047

νίκελ ματ /χρώμιο | nickel mat /chrome

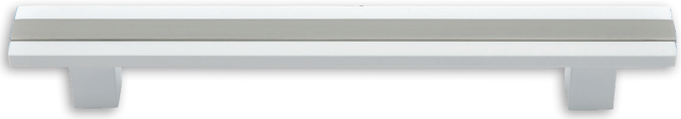

λευκό/νίκελ ματ | white/nickel mat

μαύρο/νίκελ ματ | black/nickel mat

όρο ματ/όρο | oro mat/oro

sahara

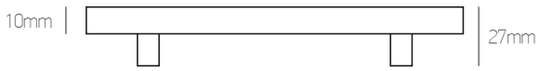

Σημείωση | Note:

Όλα τα χρώματα | All colours:

96mm:	**11 €/τεμ. | pc**
128mm:	**12 €/τεμ. | pc**
160mm:	**14 €/τεμ. | pc**
192mm:	**15 €/τεμ. | pc**
288mm:	**18 €/τεμ. | pc**
352mm:	**20 €/τεμ. | pc**
448mm:	**24 €/τεμ. | pc**
608mm:	**29 €/τεμ. | pc**
800mm:	**35 €/τεμ. | pc**
1000mm:	**39 €/τεμ. | pc**

3077SW

Aluminium

νίκελ ματ
nickel mat

νίκελ ματ | nickel mat

λευκό
white

λευκό | white

μαύρο
black

μαύρο | black

όρο ματ
oro mat

όρο ματ | oro mat

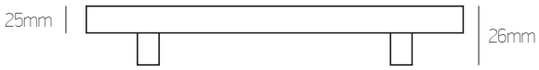

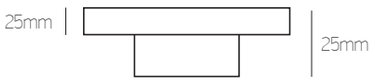

Σημείωση | Note:

Όλα τα χρώματα | All colours:

32mm:	**16 €/τεμ. | pc**
96mm:	**18 €/τεμ. | pc**
128mm:	**20 €/τεμ. | pc**
160mm:	**22 €/τεμ. | pc**
192mm:	**25 €/τεμ. | pc**
288mm:	**32 €/τεμ. | pc**
352mm:	**35 €/τεμ. | pc**
448mm:	**44 €/τεμ. | pc**
608mm:	**54 €/τεμ. | pc**
800mm:	**65 €/τεμ. | pc**

7365

Aluminium

νίκελ ματ/χρώμιο | nickel mat/chrome

ral7015

ral7022

ral7047

ral7047/χρώμιο | chrome

λευκό | white

μαύρο | black

μαύρο χρώμιο | black chrome

όρο ματ/όρο | oro mat/oro

sahara

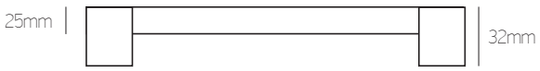

Σημείωση | Note:

Όλα τα χρώματα | All colours:

128mm:	**7.5 €/τεμ. | pc**
160mm:	**8 €/τεμ. | pc**
192mm:	**8.5 €/τεμ. | pc**
224mm:	**9.5 €/τεμ. | pc**
288mm:	**10.5 €/τεμ. | pc**
352mm:	**12 €/τεμ. | pc**
448mm:	**14 €/τεμ. | pc**
608mm:	**17 €/τεμ. | pc**
800mm:	**20 €/τεμ. | pc**
1 000mm:	**23 €/τεμ. | pc**

1877

Aluminium/Brass

νίκελ ματ/χρώμιο | nickel mat/chrome

ral7015

ral7022

ral7047

λευκό | white

μαύρο | black

όρο ματ/όρο | oro mat/oro

sahara

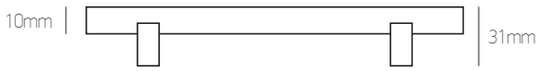

Σημείωση | Note:

Όλα τα χρώματα | All colours:

96mm:	**7.5 €/τεμ. | pc**
128mm:	**8 €/τεμ. | pc**
160mm:	**8.5 €/τεμ. | pc**
192mm:	**9 €/τεμ. | pc**
288mm:	**10 €/τεμ. | pc**
352mm:	**11 €/τεμ. | pc**
448mm:	**13 €/τεμ. | pc**
608mm:	**15 €/τεμ. | pc**
800mm:	**17 €/τεμ. | pc**
1000mm:	**19 €/τεμ. | pc**

30715

Aluminium/Brass

νίκελ ματ /χρώμιο | nickel mat /chrome

ral7015

ral7022

ral7047

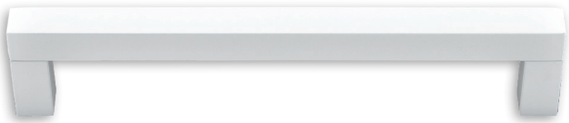

λευκό | white

μαύρο | black

όρο ματ | oro mat

sahara

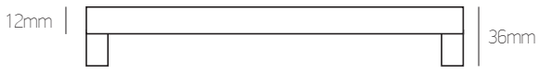

Σημείωση | Note:

Όλα τα χρώματα | All colours:

96mm:	**7 €/τεμ. | pc**
128mm:	**7.5 €/τεμ. | pc**
160mm:	**8 €/τεμ. | pc**
192mm:	**8.5 €/τεμ. | pc**
288mm:	**10 €/τεμ. | pc**
352mm:	**11.5 €/τεμ. | pc**
448mm:	**13 €/τεμ. | pc**
608mm:	**15 €/τεμ. | pc**
800mm:	**20 €/τεμ. | pc**
1000mm:	**28 €/τεμ. | pc**

5022

Inox/Ral

inox

ral7015

ral7022

ral7047

λευκό | white

μαύρο | black

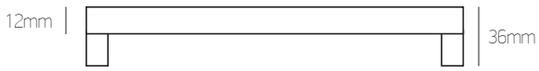

Σημείωση | Note:

	inox	ral
128mm:	**2.7 €/τεμ. | pc**	**4.2 €/τεμ. | pc**
160mm:	**3 €/τεμ. | pc**	**5 €/τεμ. | pc**
192mm:	**3.3 €/τεμ. | pc**	**5.7 €/τεμ. | pc**
288mm:	**3.7 €/τεμ. | pc**	**6.5 €/τεμ. | pc**
384mm:	**4 €/τεμ. | pc**	**8 €/τεμ. | pc**
480mm:	**5 €/τεμ. | pc**	**10 €/τεμ. | pc**
608mm:	**5.5 €/τεμ. | pc**	**12 €/τεμ. | pc**

Συσκευασία (inox) 25 τεμ.: **-10%** | 25 pc package: **-10%**

30715SW Riviera
Aluminium/Brass

νίκελ ματ/χρώμιο | nickel mat/chrome

λευκό | white

μαύρο | black

όρο ματ /όρο | oro mat / oro

30715SW Τάπα | Cap Brass

νίκελ ματ/χρώμιο | nickel mat/chrome

μαύρο | black

όρο ματ /όρο | oro mat /oro

αντικέ | antique

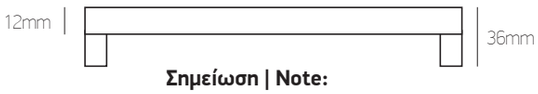

Σημείωση | Note:

Όλα τα χρώματα | All colours:

96mm:	**9 €/τεμ. | pc**
128mm:	**9.5 €/τεμ. | pc**
160mm:	**11 €/τεμ. | pc**
192mm:	**12 €/τεμ. | pc**
288mm:	**14 €/τεμ. | pc**
352mm:	**15 €/τεμ. | pc**
448mm:	**16.5 €/τεμ. | pc**
608mm:	**20 €/τεμ. | pc**
800mm:	**30 €/τεμ. | pc**

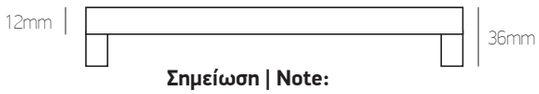

Σημείωση | Note:

Όλα τα χρώματα | All colours:

96mm:	**25 €/τεμ. | pc**
128mm:	**35 €/τεμ. | pc**

29715

Inox/Ral

inox

ral7015

ral7022

ral7047

λευκό | white

μαύρο | black

όρο ματ | oro mat

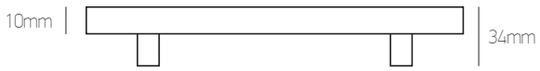

Σημείωση | Note:

	inox	ral & όρο ματ | oro mat
96mm:	**1.1 €/τεμ. | pc**	**3 €/τεμ. | pc**
128mm:	**1.3 €/τεμ. | pc**	**3.3 €/τεμ. | pc**
160mm:	**1.4 €/τεμ. | pc**	**3.6 €/τεμ. | pc**
192mm:	**1.6 €/τεμ. | pc**	**4 €/τεμ. | pc**
288mm:	**1.9 €/τεμ. | pc**	**5.5 €/τεμ. | pc**
352mm:	**2.1 €/τεμ. | pc**	**6 €/τεμ. | pc**
448mm:	**2.7 €/τεμ. | pc**	**6.5 €/τεμ. | pc**
488mm:	**3 €/τεμ. | pc**	**7 €/τεμ. | pc**

Συσκευασία (inox) 25 τεμ.: **-10%** | 25 pc package: **-10%**

A190

Zamak

Σημείωση | Note:

νίκελ ματ | nickel mat: **4.9 €/τεμ. | pc**
μαύρο | black: **6.9 €/τεμ. | pc**
Συσκευασία (νίκελ ματ) 25 τεμ.: **-10%** | 25 pc package (nickel mat): **-10%**

S4025

Zamak

νίκελ ματ | nickel mat

Σημείωση | Note:

96mm: **2.5 €/τεμ. | pc**
128mm: **3 €/τεμ. | pc**
160mm: **3.4 €/τεμ. | pc**

Συσκευασία 25 τεμ.: **-10%** | 25 pc package: **-10%**

S7040

Zamak

νίκελ ματ | nickel mat

χρώμιο | chrome

μαύρο | black:

Σημείωση | Note:

	νίκελ ματ & χρώμιο | nickel mat & chrome	μαύρο
224mm:	**3.9 €/τεμ. | pc**	**6.5 €/τεμ. | pc**
320mm:	**5.2 €/τεμ. | pc**	**8.5 €/τεμ. | pc**

Συσκευασία (νίκελ ματ) 25 τεμ.: **-10%** | 25 pc package (nickel mat): **-10%**

BS3812

Aluminium

νίκελ ματ | nickel mat

μαύρο | black

Σημείωση | Note:

	νίκελ ματ | nickel mat	μαύρο | black
160mm:	**2.5 €/τεμ. | pc**	**3.9 €/τεμ. | pc**
224mm:	**3 €/τεμ.| pc**	**5 €/τεμ. | pc**

Συσκευασία (νίκελ ματ) 25 τεμ.: **-10%** | 25 pc package (nickel mat): **-10%**

BS3827

Aluminium

νίκελ ματ | nickel mat

μαύρο | black

Σημείωση | Note:

	νίκελ ματ | nickel mat	μαύρο | black
128mm:	**3.3 €/τεμ. | pc**	**4.5 €/τεμ. | pc**
160mm:	**3.8 €/τεμ. | pc**	**5.5 €/τεμ. | pc**

Συσκευασία (νίκελ ματ) 25 τεμ.: **-10%** | 25 pc package (nickel mat): **-10%**

60037

Zamak

νίκελ ματ | nickel mat

Σημείωση | Note:

160mm: **3.3 €/τεμ. | pc**
192mm: **3.6 €/τεμ. | pc**
224mm: **4.2 €/τεμ. | pc**

Συσκευασία 25 τεμ.: **-10%** | 25 pc package: **-10%**

A345
Zamak

νίκελ ματ | nickel mat

μαύρο | black

Σημείωση | Note:

	νίκελ ματ | nickel mat	μαύρο | black
128mm:	**2.5 €/τεμ. | pc**	**3.9 €/τεμ. | pc**
160mm:	**3.2 €/τεμ. | pc**	**4.9 €/τεμ. | pc**
224mm:	**4 €/τεμ. | pc**	**6.4 €/τεμ. | pc**
288mm:	**5 €/τεμ. | pc**	**7.4 €/τεμ. | pc**

Συσκευασία (νίκελ ματ) 25 τεμ.: **-10%** | 25 pc package (nickel mat): **-10%**

A016
Aluminium

νίκελ ματ | nickel mat

μαύρο | black

Σημείωση | Note:

	νίκελ ματ | nickel mat	μαύρο | black
96mm:	**1.6 €/τεμ. | pc**	**2.6 €/τεμ. | pc**
128mm:	**2.2 €/τεμ. | pc**	**3.6 €/τεμ. | pc**

Συσκευασία (νίκελ ματ) 25 τεμ.: **-10%** | 25 pc package (nickel mat): **-10%**

633
Zamak

νίκελ ματ | nickel mat

μαύρο | black

Σημείωση | Note:

	νίκελ ματ | nickel mat	μαύρο | black
96mm:	**1 €/τεμ. | pc**	**1.7 €/τεμ. | pc**
128mm:	**2 €/τεμ. | pc**	**3 €/τεμ. | pc**

Συσκευασία (νίκελ ματ) 25 τεμ.: **-10%** | 25 pc package (nickel mat): **-10%**

5050
Zamak

νίκελ ματ | nickel mat

μαύρο | black:

αντικέ | antique

Σημείωση | Note:

	νίκελ ματ & αντικέ nickel mat & antique	μαύρο | black
6,5mm:	**2 €/τεμ. | pc**	**3.8 €/τεμ. | pc**

B102
Zamak

αντικέ | antique

αντικέ | antique

Σημείωση | Note:

96mm:	**2.2 €/τεμ. | pc**
128mm:	**2.8 €/τεμ. | pc**

50029

Zamak

αντικέ | antique

αντικέ | antique

αντικέ | antique

Σημείωση | Note:

K:	**1.8 €/τεμ. | pc**
96:	**2.2 €/τεμ. | pc**
128:	**2.6 €/τεμ. | pc**

68107

Zamak

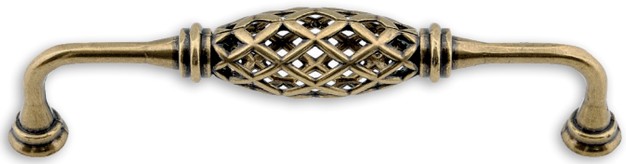

αντικέ | antique

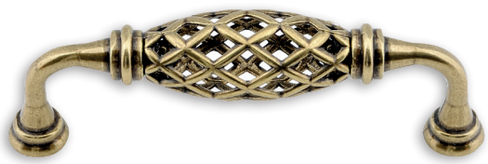

αντικέ | antique

αντικέ | antique

Σημείωση | Note:

K:	**1.6 €/τεμ. | pc**
96:	**2.1 €/τεμ. | pc**
128:	**2.5 €/τεμ. | pc**

403
Zamak

νίκελ ματ | nickel mat

μαύρο | black

Σημείωση | Note:

	νίκελ ματ | nickel mat	μαύρο | black
T25:	**1.9 €/τεμ. | pc**	**2.9 €/τεμ. | pc**
T30:	**2.1 €/τεμ. | pc**	**3.1 €/τεμ. | pc**
T40:	**2.3 €/τεμ. | pc**	**3.3 €/τεμ. | pc**

641 Φ28
Zamak

νίκελ ματ | nickel mat

μαύρο | black

όρο ματ | oro mat

Σημείωση | Note:

νίκελ ματ | nickel mat:	**1.1 €/τεμ. | pc**
όρο ματ | oro mat:	**1.9 €/τεμ. | pc**
μαύρο | black:	**1.9 €/τεμ. | pc**

Βεράκι Φ23 | Knob Φ23
Aluminium

νίκελ ματ | nickel mat

λευκό | white

μαύρο | black

όρο ματ | oro mat

Σημείωση | Note:

Όλα τα χρώματα:	**1.8 €/τεμ.**
All colours:	**1.8 €/pc**

21SW Φ30 Brass

νίκελ ματ | nickel mat

λευκό | white

μαύρο | black

όρο ματ | oro mat

αντικέ | antique

Σημείωση | Note:
Όλα τα χρώματα: **13 €/τεμ.**
All colours: **13 €/pc**

23SW Φ30 Brass

νίκελ ματ | nickel mat

όρο ματ | oro mat

αντικέ | antique

Σημείωση | Note:
Όλα τα χρώματα: **10 €/τεμ.**
All colours: **10 €/pc**

20 Φ30 & Φ25 Brass

νίκελ ματ/χρώμιο | nickel mat/chrome

λευκό/χρώμιο | white/chrome

μαύρο/χρώμιο | black/chrome

όρο ματ/όρο | oro mat/oro

αντικέ | antique

Σημείωση | Note:
Όλα τα χρώματα: Φ30 **5.5 €/τεμ.** & Φ25 **5 €/τεμ.**
All colours: Φ30 **5.5 €/pc** & Φ25 **5 €/pc**

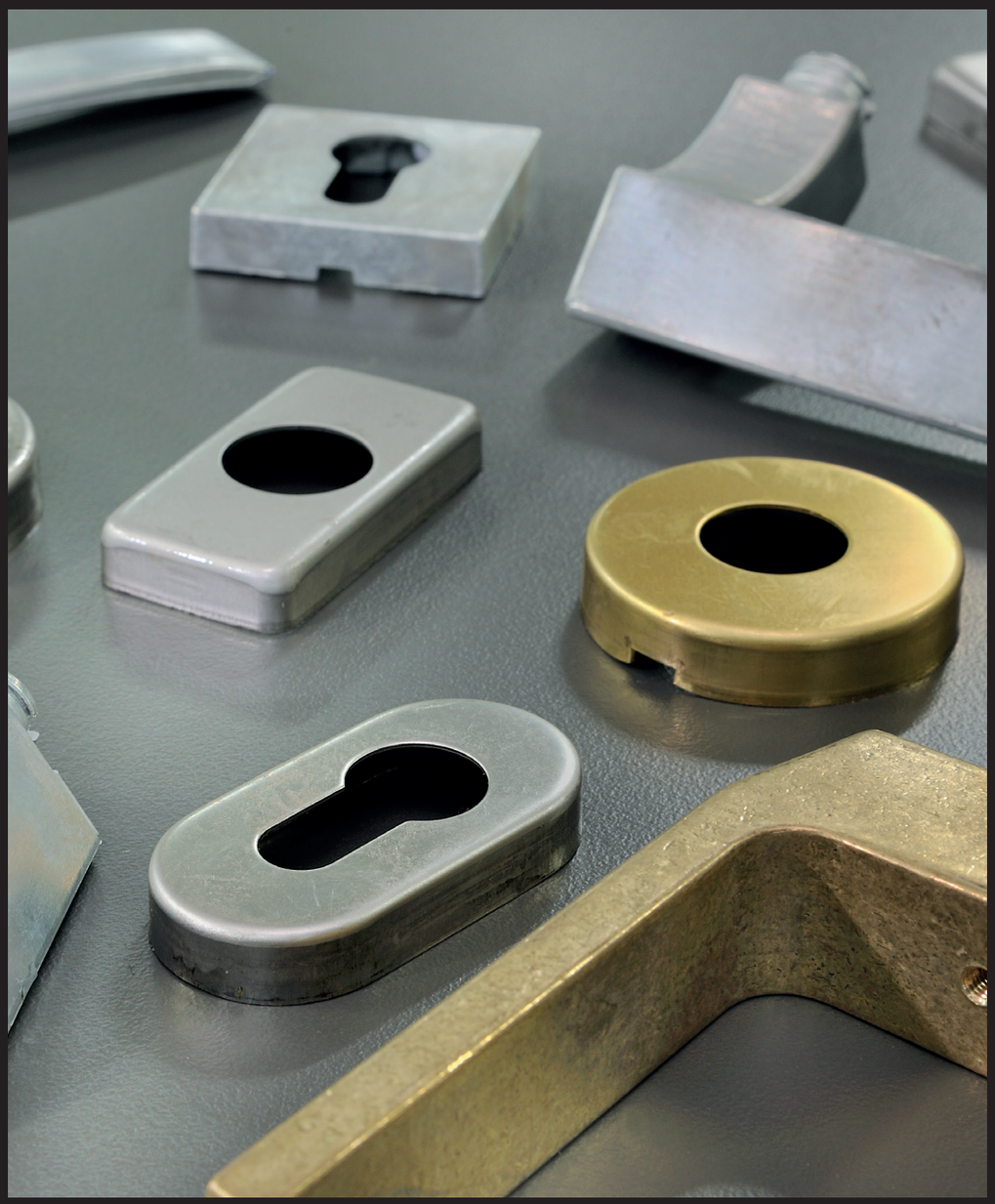

Best

DESIGN IN TOUCH

ΣΕΤ ΘΩΡΑΚΙΣΜΕΝΩΝ ΘΥΡΩΝ | SECURITY DOOR SET

SD1

7015

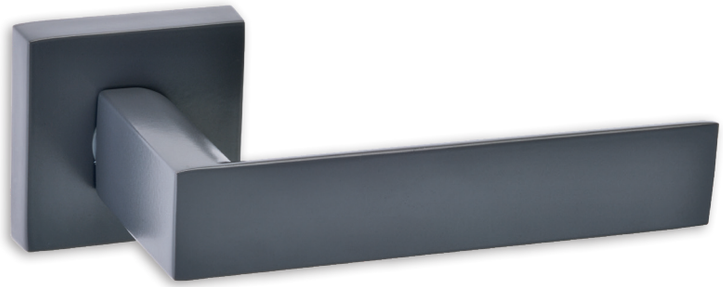

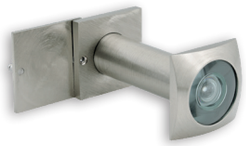

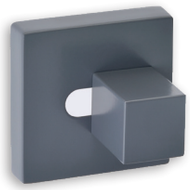

D	L	€/set
396	400	**115**
496	500	**120**
596	600	**130**
796	800	**140**
996	1000	**155**
1196	1200	**165**
1396	1400	**175**
1596	1600	**200**
1796	1800	**215**
1996	2000	**235**
2196	2200	**250**

Σημείωση | Note:
Φιξ δεξί ή αριστερό | Fix right or left
Κλείστρο συρτό ή περιστροφικό | Shutter trolling or rotating

SECURITY DOOR SET

SD1

Νίκελ Ματ | Nickel Mat

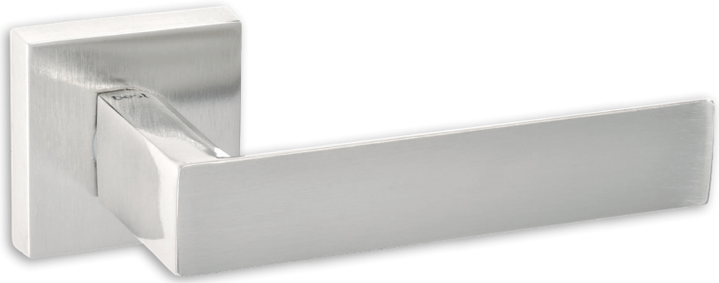

D	L	€/set
396	400	**115**
496	500	**120**
596	600	**130**
796	800	**140**
996	1000	**155**
1196	1200	**165**
1396	1400	**175**
1596	1600	**200**
1796	1800	**215**
1996	2000	**235**
2196	2200	**250**

Σημείωση | Note:
Φιξ δεξί ή αριστερό | Fix right or left
Κλείστρο συρτό ή περιστροφικό | Shutter trolling or rotating

SD1

Μαύρο | Black

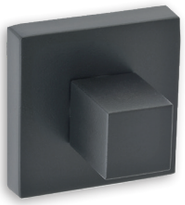

D	L	€/set
396	400	**115**
496	500	**120**
596	600	**130**
796	800	**140**
996	1000	**155**
1196	1200	**165**
1396	1400	**175**
1596	1600	**200**
1796	1800	**215**
1996	2000	**235**
2196	2200	**250**

Σημείωση | Note:
Φιξ δεξί ή αριστερό | Fix right or left
Κλείστρο συρτό ή περιστροφικό | Shutter trolling or rotating

SECURITY DOOR SET

SD2

Μαύρο | Black

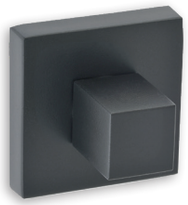

D	L	€/set
230	400	**105**
360	500	**110**
400	600	**115**
600	800	**120**
800	1000	**125**
1000	1200	**135**
1200	1400	**145**
1400	1600	**160**
1600	1800	**175**
1800	2000	**190**
2000	2200	**210**

Σημείωση | Note:
Φιξ δεξί ή αριστερό | Fix right or left
Κλείστρο συρτό ή περιστροφικό | Shutter trolling or rotating

SD2

Inox

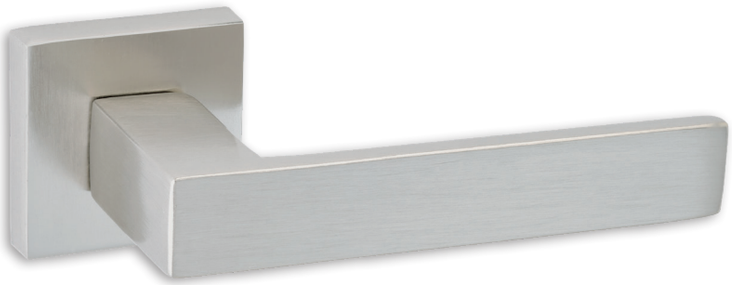

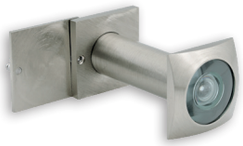

D	L	€/set
230	400	**125**
360	500	**130**
400	600	**135**
600	800	**150**
800	1000	**170**
1000	1200	**175**
1200	1400	**190**
1400	1600	**200**
1600	1800	**220**
1800	2000	**230**
2000	2200	**250**

Σημείωση | Note:
Φιξ δεξί ή αριστερό | Fix right or left
Κλείστρο συρτό ή περιστροφικό | Shutter trolling or rotating

SECURITY DOOR SET

SD2

Όρο Ματ | Oro Mat

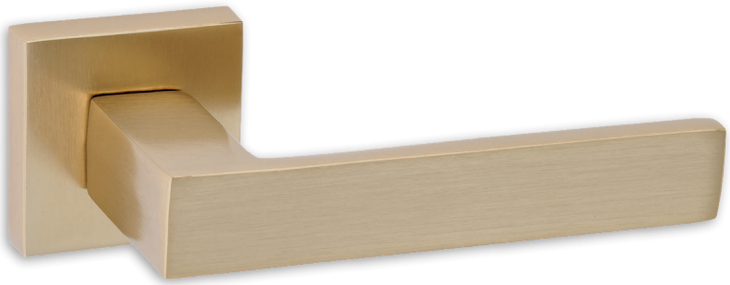

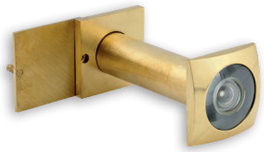

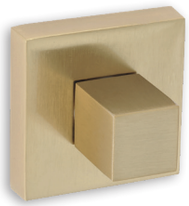

D	L	€/set
230	400	**160**
360	500	**170**
400	600	**190**
600	800	**215**
800	1000	**245**
1000	1200	**285**
1200	1400	**325**
1400	1600	**375**
1600	1800	**415**
1800	2000	**465**
2000	2200	**515**

Σημείωση | Note:
Φιξ δεξί ή αριστερό | Fix right or left
Κλείστρο συρτό ή περιστροφικό | Shutter trolling or rotating

SD3 Φ30

Μαύρο | Black

D	L	€/set
230	400	**94**
360	500	**97**
400	600	**100**
600	800	**104**
800	1000	**108**
1000	1200	**117**
1200	1400	**123**
1400	1600	**134**
1600	1800	**146**
1800	2000	**154**
2000	2200	**169**

Σημείωση | Note:
Φιξ δεξί ή αριστερό | Fix right or left
Κλείστρο συρτό ή περιστροφικό | Shutter trolling or rotating

SECURITY DOOR SET

SD3 Φ30

Νίκελ Ματ/Inox | Nickel Mat/Inox

D	L	€/set
230	400	**80**
360	500	**82**
400	600	**85**
600	800	**88**
800	1000	**90**
1000	1200	**93**
1200	1400	**95**
1400	1600	**100**
1600	1800	**106**
1800	2000	**110**
2000	2200	**115**

Σημείωση | Note:
Φιξ δεξί ή αριστερό | Fix right or left
Κλείστρο συρτό ή περιστροφικό | Shutter trolling or rotating

SD3 Φ30

Όρο Ματ | Oro Mat

D	L	€/set
230	400	**120**
360	500	**125**
400	600	**130**
600	800	**135**
800	1000	**150**
1000	1200	**160**
1200	1400	**175**
1400	1600	**185**
1600	1800	**200**
1800	2000	**210**

Σημείωση | Note:
Φιξ δεξί ή αριστερό | Fix right or left
Κλείστρο συρτό ή περιστροφικό | Shutter trolling or rotating

SECURITY DOOR SET

SD3 Φ30

Αντικέ | Antique

D	L	€/set
230	400	**120**
360	500	**125**
400	600	**130**
600	800	**135**
800	1000	**150**
1000	1200	**160**
1200	1400	**175**
1400	1600	**185**
1600	1800	**200**
1800	2000	**210**

Σημείωση | Note:
Φιξ δεξί ή αριστερό | Fix right or left
Κλείστρο συρτό ή περιστροφικό | Shutter trolling or rotating

SD5

Μαύρο | Black

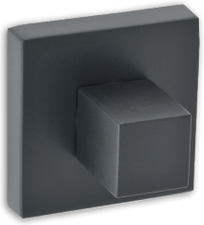

Σημείωση | Note:
93 €/set
Φιξ δεξί ή αριστερό | Fix right or left
Κλείστρο συρτό ή περιστροφικό | Shutter trolling or rotating

SECURITY DOOR SET

SD5

Nickel mat

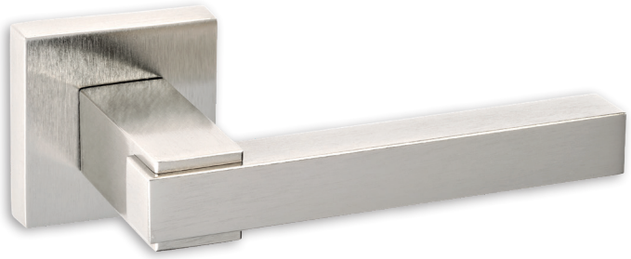

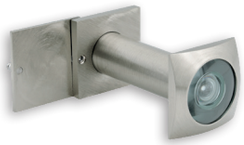

Σημείωση | Note:
93 €/set
Φιξ δεξί ή αριστερό | Fix right or left
Κλείστρο συρτό ή περιστροφικό | Shutter trolling or rotating

ΣΕΤ ΘΩΡΑΚΙΣΜΕΝΩΝ ΘΥΡΩΝ

SD6

Νίκελ Ματ | Nickel Mat

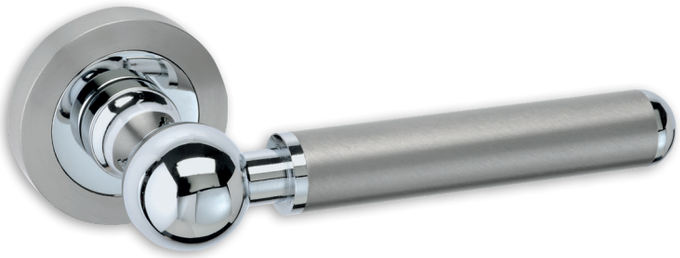

Σημείωση | Note:
99 €/set
Φιξ δεξί ή αριστερό | Fix right or left
Κλείστρο συρτό ή περιστροφικό | Shutter trolling or rotating

SECURITY DOOR SET

SD6

Όρο Ματ | Oro Mat

Σημείωση | Note:
99 €/set
Φιξ δεξί ή αριστερό | Fix right or left
Κλείστρο συρτό ή περιστροφικό | Shutter trolling or rotating

ΣΕΤ ΘΩΡΑΚΙΣΜΕΝΩΝ ΘΥΡΩΝ

SD6

Αντικέ | Antique

Σημείωση | Note:
99 €/set
Φιξ δεξί ή αριστερό | Fix right or left
Κλείστρο συρτό ή περιστροφικό | Shutter trolling or rotating

SECURITY DOOR SET

SD8

Μαύρο Χρώμιο | Black Chrome

Σημείωση | Note:
90 €/set
Φιξ δεξί ή αριστερό | Fix right or left
Κλείστρο συρτό ή περιστροφικό | Shutter trolling or rotating

ΣΕΤ ΘΩΡΑΚΙΣΜΕΝΩΝ ΘΥΡΩΝ

SD8

Νίκελ Ματ | Nickel Mat

Σημείωση | Note:
62 €/set
Φιξ δεξί ή αριστερό | Fix right or left
Κλείστρο συρτό ή περιστροφικό | Shutter trolling or rotating

SECURITY DOOR SET

SD8

Όρο Ματ | Oro Mat

Σημείωση | Note:
80 €/set
Φιξ δεξί ή αριστερό | Fix right or left
Κλείστρο συρτό ή περιστροφικό | Shutter trolling or rotating

ΣΕΤ ΘΩΡΑΚΙΣΜΕΝΩΝ ΘΥΡΩΝ

SD100

Μαύρο | Black

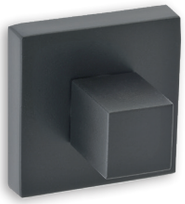

D	L	€/set
230	400	**115**
360	500	**120**
400	600	**125**
600	800	**130**
800	1000	**135**
1000	1200	**140**
1200	1400	**145**
1400	1600	**155**
1600	1800	**160**
1800	2000	**170**
2000	2200	**180**

Σημείωση | Note:
Φιξ δεξί ή αριστερό | Fix right or left
Κλείστρο συρτό ή περιστροφικό | Shutter trolling or rotating

SECURITY DOOR SET

SD100

Νίκελ Ματ | Nickel Mat

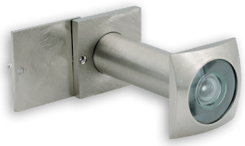

D	L	€/set
230	400	**140**
360	500	**150**
400	600	**165**
600	800	**180**
800	1000	**210**
1000	1200	**230**
1200	1400	**250**
1400	1600	**270**
1600	1800	**300**
1800	2000	**340**
2000	2200	**380**

Σημείωση | Note:
Φιξ δεξί ή αριστερό | Fix right or left
Κλείστρο συρτό ή περιστροφικό | Shutter trolling or rotating

ΣΕΤ ΘΩΡΑΚΙΣΜΕΝΩΝ ΘΥΡΩΝ

SD100

Όρο Ματ | Oro Mat

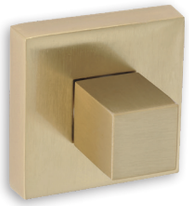

D	L	€/set
230	400	**210**
360	500	**230**
400	600	**260**
600	800	**280**
800	1000	**330**
1000	1200	**380**
1200	1400	**420**
1400	1600	**460**
1600	1800	**500**
1800	2000	**540**
2000	2200	**580**

Σημείωση | Note:
Φιξ δεξί ή αριστερό | Fix right or left
Κλείστρο συρτό ή περιστροφικό | Shutter trolling or rotating

SECURITY DOOR SET

SD9

Μαύρο | Black

Σημείωση | Note:
67 €/set
Φιξ δεξί ή αριστερό | Fix right or left
Κλείστρο συρτό ή περιστροφικό | Shutter trolling or rotating

ΣΕΤ ΘΩΡΑΚΙΣΜΕΝΩΝ ΘΥΡΩΝ

SD9

Νίκελ Ματ | Nickel Mat

Σημείωση | Note:
52 €/set
Φιξ δεξί ή αριστερό | Fix right or left
Κλείστρο συρτό ή περιστροφικό | Shutter trolling or rotating

SECURITY DOOR SET

SD9

Όρο Ματ | Oro Mat

Σημείωση | Note:
59 €/set
Φιξ δεξί ή αριστερό | Fix right or left
Κλείστρο συρτό ή περιστροφικό | Shutter trolling or rotating

SD101

Μαύρο | Black

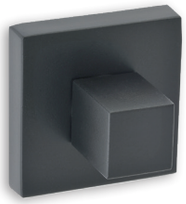

D	L	€/set
230	400	**45**
360	500	**48**
400	600	**51**
600	800	**55**
800	1000	**59**
1000	1200	**69**
1200	1400	**74**
1400	1600	**85**
1600	1800	**97**
1800	2000	**105**
2000	2200	**120**

Σημείωση | Note:
Φιξ δεξί ή αριστερό | Fix right or left
Κλείστρο συρτό ή περιστροφικό | Shutter trolling or rotating

SECURITY DOOR SET

SD101

Νίκελ ματ/Anodising | Nickel mat/Anodising

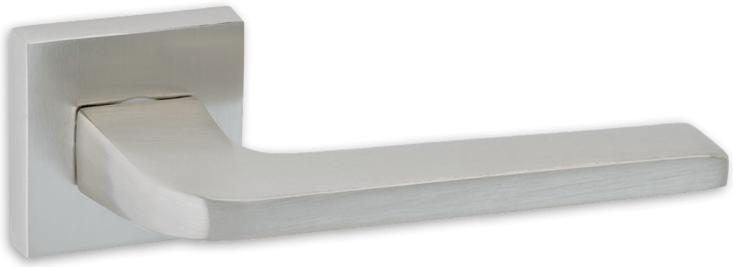

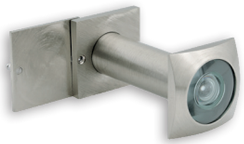

D	L	€/set
230	400	**105**
360	500	**109**
400	600	**112**
600	800	**117**
800	1000	**125**
1000	1200	**132**
1200	1400	**137**
1400	1600	**147**
1600	1800	**152**
1800	2000	**162**
2000	2200	**172**

Σημείωση | Note:
Φιξ δεξί ή αριστερό | Fix right or left
Κλείστρο συρτό ή περιστροφικό | Shutter trolling or rotating

ΣΕΤ ΘΩΡΑΚΙΣΜΕΝΩΝ ΘΥΡΩΝ

SD102

Μαύρο | Black

Σημείωση | Note:
78 €/set
Φιξ δεξί ή αριστερό | Fix right or left
Κλείστρο συρτό ή περιστροφικό | Shutter trolling or rotating

SECURITY DOOR SET

SD102

Νίκελ Ματ | Nickel Mat

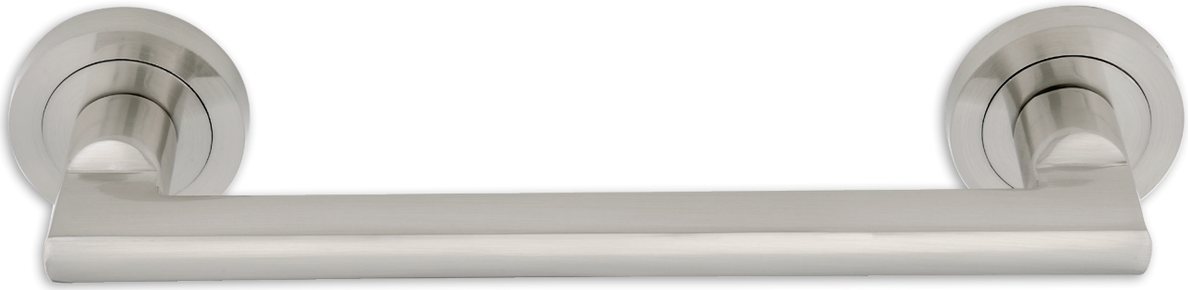

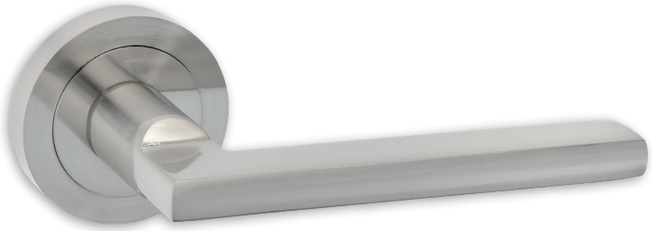

Σημείωση | Note:
62 €/set
Φιξ δεξί ή αριστερό | Fix right or left
Κλείστρο συρτό ή περιστροφικό | Shutter trolling or rotating

ΣΕΤ ΠΟΜΟΛΑ ΘΩΡΑΚΙΣΜΕΝΩΝ ΘΥΡΩΝ

SD103 Φ20

Μαύρο | Black

D	L	€/set
210	288	**79**
230	400	**83**
360	500	**85**
400	600	**88**
600	800	**92**

Σημείωση | Note:
Φιξ δεξί ή αριστερό | Fix right or left
Κλείστρο συρτό ή περιστροφικό | Shutter trolling or rotating

SECURITY DOOR SET

SD103 Φ20

Νίκελ Ματ | Nickel Mat

D	L	€/set
210	288	**63**
230	400	**65**
360	500	**67**
400	600	**69**
600	800	**72**

Σημείωση | Note:
Φιξ δεξί ή αριστερό | Fix right or left
Κλείστρο συρτό ή περιστροφικό | Shutter trolling or rotating

SD10

Argento
41 €/set

Silver
41 €/set

SD11

Argento
43 €/set

Silver
43 €/set

Σημείωση | Note:
Κλείστρο, συρτό ή περιστροφικό | Shutter, trolling or rotating

Αξεσουάρ Silver | Silver Accessories

Φιξ No 1 πλάκα θωρακισμένης

9.5 €/τεμ. | pc

Πλάκα θωρακισμένης

5.5 €/τεμ. | pc

Φιξ No 1 ροζέτα θωρακισμένης

6.5 €/τεμ. | pc

Κλείστρο No 7 αλουμινίου

6.5 €/τεμ. | pc

Καπάκι No 1 Defender 46mm αλουμινίου F46

5 €/τεμ. | pc

Κλείστρο No 6 αλουμινίου

9 €/τεμ. | pc

Μπουλ No 1 αλουμινίου

12 €/τεμ. | pc

Επιστόμιο No 1 θωρακισμένης

2.5 €/τεμ. | pc

Defender

Defender 46mm: **6.7 €/τεμ. | pc**
Defender 50mm: **7 €/τεμ. | pc**

Αξεσουάρ Argento | Argento Accessories

Φιξ Νο 1 πλάκα θωρακισμένης

9.5 €/τεμ. | pc

Πλάκα θωρακισμένης

5.5 €/τεμ. | pc

Φιξ Νο 1 ροζέτα θωρακισμένης

6.5 €/τεμ. | pc

Κλείστρο Νο 7 αλουμινίου

6.5 €/τεμ. | pc

Καπάκι Νο 1 Defender 46mm αλουμινίου F46

5 €/τεμ. | pc

Κλείστρο Νο 6 αλουμινίου

9 €/τεμ. | pc

Μπουλ Νο 1 αλουμινίου

12 €/τεμ. | pc

Επιστόμιο Νο 1 θωρακισμένης

2.5 €/τεμ. | pc

Ορειχάλκινες Πλάκες | Brass Plates

Φιξ 1008S

νίκελ ματ
nickel mat

17 €/τεμ. | pc

όρο ματ
oro mat

17 €/τεμ. | pc

αντικέ
antique

17 €/τεμ. | pc

Φιξ No 5SD

νίκελ ματ
nickel mat

17 €/τεμ. | pc

όρο ματ
oro mat

17 €/τεμ. | pc

αντικέ
antique

17 €/τεμ. | pc

Πλάκες Θωρακισμένης

νίκελ ματ | nickel mat

10 €/τεμ. | pc

όρο ματ
oro mat

10 €/τεμ. | pc

αντικέ
antique

10 €/τεμ. | pc

ΣΕΤ ΠΟΜΟΛΑ ΘΩΡΑΚΙΣΜΕΝΩΝ ΘΥΡΩΝ

Κλείστρο Ασφαλείας | Security Shutter

Best
DESIGN IN TOUCH

Κλείστρο No 1 Brass

νίκελ ματ
nickel mat

λευκό
white

μαύρο
black

όρο ματ
oro mat

αντικέ
antique

Σημείωση | Note:
Όλα τα χρώματα: **8 €/τεμ.**
All colours: **8 €/pc**

Κλείστρο No 2 Brass

νίκελ ματ
nickel mat

λευκό
white

μαύρο
black

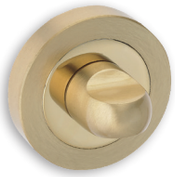
όρο ματ
oro mat

αντικέ
antique

Σημείωση | Note:
Όλα τα χρώματα: **10 €/τεμ.**
All colours: **10 €/pc**

Κλείστρο No 4 Aluminium

νίκελ ματ
nickel mat

μαύρο
black

όρο ματ
oro mat

αντικέ
antique

Σημείωση | Note:
Όλα τα χρώματα: **7 €/τεμ.**
All colours: **7 €/pc**

Κλείστρο No 5 Zamak

νίκελ ματ
nickel mat

λευκό
white

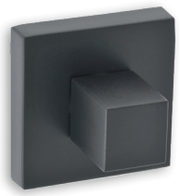
μαύρο
black

όρο ματ
oro mat

αντικέ
antique

Σημείωση | Note:
Συρτό ή περιστροφικό | Trolling or rotating
Όλα τα χρώματα: **9 €/τεμ.**
All colours: **9 €/pc**

Κλείστρο No 3 Brass

νίκελ ματ
nickel mat

μαύρο
black

όρο ματ
oro mat

αντικέ
antique

Σημείωση | Note:
Όλα τα χρώματα: **12 €/τεμ.**
All colours: **12 €/pc**

Κλείστρο No 8

νίκελ ματ
nickel mat

όρο ματ
oro mat

Σημείωση | Note:
Όλα τα χρώματα: **5 €/τεμ.** | All colours: **5 €/pc**

Ορειχάλκινα Εξαρτήματα Θωρασκισμένων Θυρών
Brass Components for Armored Doors

Επιστόμιο Θωρακισμένης No 3

νίκελ ματ | nickel mat

3.7 €/τεμ | pc

μαύρο | black

3.7 €/τεμ | pc

όρο ματ | oro mat

3.7 €/τεμ | pc

αντικέ | antique

3.7 €/τεμ | pc

Επιστόμιο Θωρακισμένης No 2

νίκελ ματ | nickel mat

3.8 €/τεμ | pc

μαύρο | black

3.8 €/τεμ | pc

όρο ματ | oro mat

3.8 €/τεμ | pc

αντικέ | antique

3.8 €/τεμ | pc

Καπάκι No 2

νίκελ ματ | nickel mat

7.5 €/τεμ | pc

μαύρο | black

7.5 €/τεμ | pc

όρο ματ | oro mat

7.5 €/τεμ | pc

αντικέ | antique

7.5 €/τεμ | pc

Καπάκι No 3

νίκελ ματ | nickel mat

7 €/τεμ | pc

μαύρο | black

7 €/τεμ | pc

όρο ματ | oro mat

7 €/τεμ | pc

αντικέ | antique

7 €/τεμ | pc

GU 140kg

ασημί | silver

λευκό | white

μαύρο | black

Είδος	Κωδικός	Χρώμα	Τιμή/τεμ.	Κουτί 8 τεμ.
Σούστα OTS GU	140	Ασημί	**19.9 €**	**17.9 €/τεμ.**
Σούστα OTS GU	140	Λευκό	**19.9 €**	**17.9 €/τεμ.**
Σούστα OTS GU	140	Μαύρο	**19.9 €**	**17.9 €/τεμ.**

Type	Code	Colour	Price/pc	8 pc Pack
Spring OTS GU	140	SIlver	**19.9 €**	**17.9 €/pc**
Spring OTS GU	140	White	**19.9 €**	**17.9 €/pc**
Spring OTS GU	140	Black	**19.9 €**	**17.9 €/pc**

GU 430kg

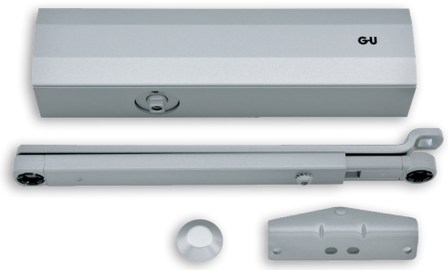

ασημί | silver

λευκό | white

μαύρο | black

Είδος	Κωδικός	Χρώμα	Τιμή/τεμ.	Κουτί 8 τεμ.
Σούστα OTS GU	430	Ασημί	**39.9 €**	**37.9 €/τεμ.**
Σούστα OTS GU	430	Λευκό	**39.9 €**	**37.9 €/τεμ.**
Σούστα OTS GU	430	Μαύρο	**41.9 €**	**39.5 €/τεμ.**

Type	Code	Colour	Price/pc	8 pc Pack
Spring OTS GU	430	SIlver	**39.9 €**	**37.9 €/pc**
Spring OTS GU	430	White	**39.9 €**	**37.9 €/pc**
Spring OTS GU	430	Black	**41.9 €**	**39.5 €/pc**

Συναρμολόγηση | Assembly

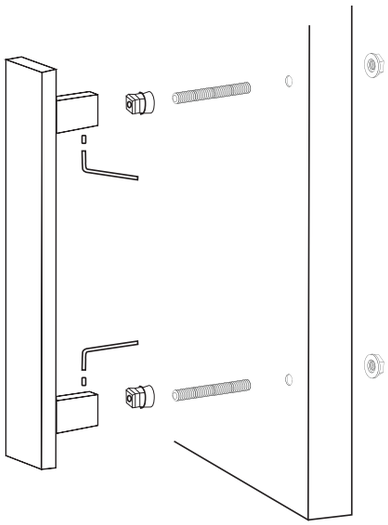

Διαμπερής συναρμολόγηση
Through Holes assembly

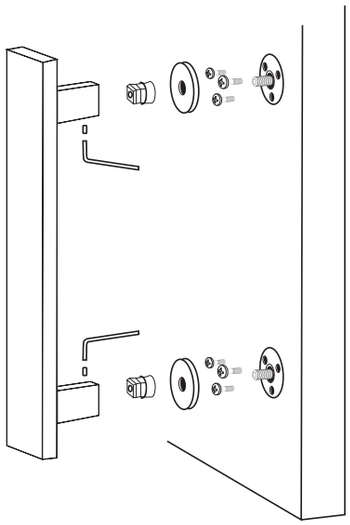

Συναρμολόγηση με ροζέτα στήριξης και πεταλάκι
Assembly with external support rosette

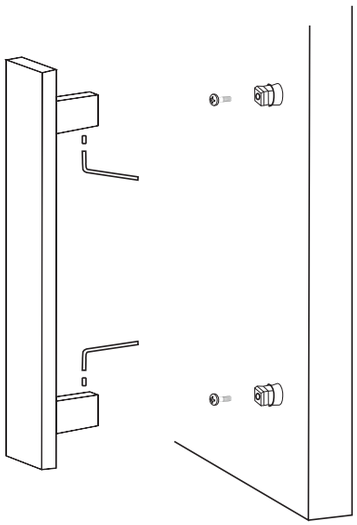

Συναρμολόγηση με μπουλόνι
Bolt assembly

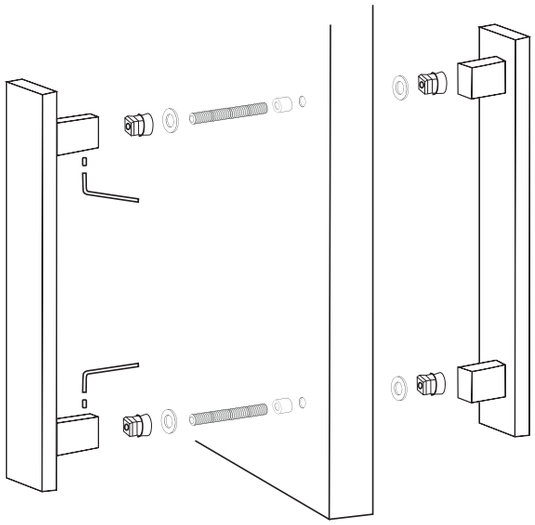

Διαμπερής συναρμολόγηση ζεύγους λαβών σε τζάμι
Through holes pair assembly on glass